BLAUBERG Ventilatoren

DEZENTRALE WOHNRAUMLÜFTUNG

PRODUKTNAVIGATOR

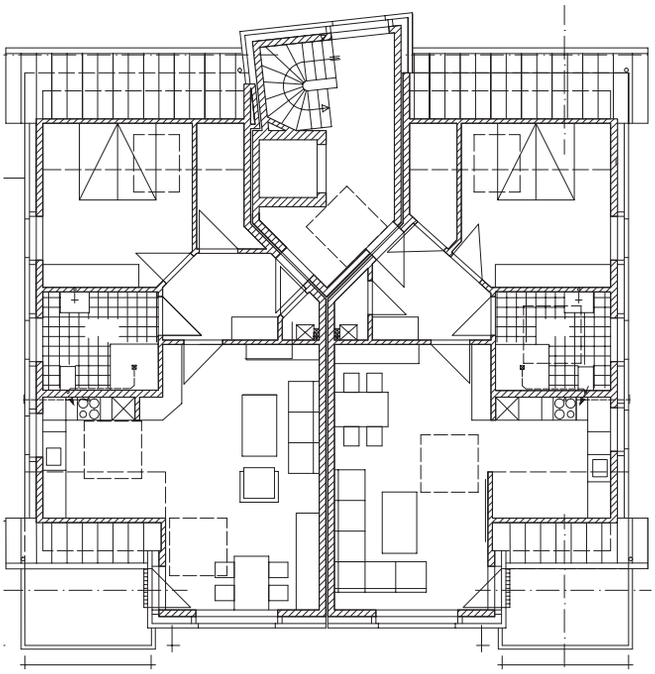

VENTO SERIE JETZT MIT QNG-READY SIEGEL

GEPRÜFT NACHHALTIGES PRODUKT
QNG READY
SENTINEL HOLDING INSTITUT
www.sentinel-holding.eu

Inhalt

Dezentrale Wohnraumlüftung . . . 3
VENTO inHome (mini) S11 (W) . . . 6
VENTO Expert A50-1 S10 W V.2 / Pro . . . 10
VENTO Expert DUO A30-1 S10 W V.2 / Pro . . . 12
Freshpoint-E . . . 14
Freshbox 200 ERV WiFi mit Enthalpiewärmetauscher . . . 16
Montagebeispiele und Zweitraumanschluss (Freshbox) . . . 20
Sileo Design – Ablüfter . . . 22
Sileo Design DC – Ablüfter . . . 23
Quatro C – Ablüfter . . . 24
Quatro C 12 – Ablüfter . . . 25
Valeo-BP / Valeo-E – Ablüfter für innenliegende Abluftträume . . . 26
Valeo2 AC / EC – Ablüfter für innenliegende Abluftträume mit Brandschutz . . . 27
Ergänzendes und alternatives Zubehör . . . 29
Unsere Außenlösungen . . . 31
Bestellhilfe . . . 33

Preisliste

Scannen Sie den QR-Code, um unsere aktuelle Preisliste einzusehen.

Dezentrale Wohnraumlüftung

Wohngebäude müssen regelmäßig belüftet werden. Klingt offensichtlich, bringt jedoch einige Konsequenzen mit sich. Es geht dabei nicht nur um die ausreichende Frischluftversorgung der Hausbewohner oder das Verhindern von Schimmelbildung. Zahlreiche gesetzliche Bestimmungen stellen immer höhere Anforderungen an die Art der Gebäudelüftung sowie an die dafür verwendeten Lüftungssysteme.

Zudem sind bei der heute üblichen energiesparenden Bauweise die Gebäudehüllen so dicht, dass der Luftaustausch durch normales Lüften nicht mehr ausreicht und zusätzliche Lüftungsmaßnahmen notwendig sind.

GESETZE UND NORMEN

Ziel der EU und Deutschlands ist es, den Energiebedarf von Gebäuden auf fast null zu verringern. Das Gebäudeenergiegesetz GEG löst die vorherigen Gesetze und Verordnungen mit dem Ziel ab, die Umsetzung energieeffizienter Neubauten oder Sanierungen zu erleichtern und Licht in den Richtlinien- und Vorgabenwald zu bringen.

Die Lüftungsnorm DIN 1946-6 soll durch die Festlegung von Planungs- und Auslegungskriterien gewährleisten, dass in Wohnräumen ein entsprechender Austausch mit Frischluft stattfindet, sodass der Luftbedarf der Bewohner gedeckt ist und für ausreichenden Abtransport von Raumluftfeuchte und somit geringes Schimmelrisiko gesorgt ist.

Es wird geprüft, ob die Luftmenge genügt, welche über undichte Stellen in der Gebäudehülle strömt (sogenannte Infiltration), um ausreichend Feuchteschutz und Frischluftversorgung zu bieten. Ist der Luftstrom in dieser Hinsicht zu gering, sind lüftungstechnische Maßnahmen notwendig.

Für Gebäude, die neu errichtet oder modernisiert werden (Austausch oder Isolierung von Fenstern oder des Daches, ab 1/3), muss für jede Nutzungseinheit ein Lüftungskonzept erstellt werden.

ZIELE DER DIN 1946-6

- Die Definition von Mindestanforderungen für den Luftaustausch und die Angabe von Grenzwerten und Berechnungsmethoden.
- Die Anwendung eines Nachweisverfahrens, das aussagt, ob für den Feuchteschutz eines Gebäudes die natürliche Infiltration genügt oder ob eine lüftungstechnische Maßnahme notwendig ist.
- Die Feststellung, wie lüftungstechnische Maßnahmen in Abhängigkeit der geplanten Art der Lüftung (ventilatorunterstützte oder freie Lüftung) umgesetzt werden sollen.

DAS PERFEKTE SYSTEM

Ob Altbausanierung oder Neubauprojekt, ob Wohnung, Einfamilienhaus oder Mehrfamilienhaus – jedes Bauvorhaben und seine Lüftungsplanung sind sehr individuell und bedürfen genauer Betrachtung. Es ist unser Anliegen, Sie bei der Auswahl des richtigen Lüftungskonzepts zu unterstützen und Ihnen das passende System aus einer Hand zu liefern.

Wir erstellen Ihnen neben einem maßgeschneiderten Angebot einen kostenlosen Auslegungsvorschlag nach DIN 1946-6 und 18017-3 mit Angabe der Lüftungskennzahl des Lüftungssystems nach DIN 4701-10 beziehungsweise DIN V 18599 für Ihren Energieberater. Bitte senden Sie uns Ihre Anfrage mit Grundrissen und den wichtigsten Infos an info@blaubergventilatoren.de oder laden Sie gleich alles unter einzelraumlueftung.de zu uns hoch.

Hier können Sie Ihren Auslegungsvorschlag direkt anfordern.

FUNKTIONSWEISE DER PENDELLÜFTER

Grundsätzlich gibt es zwei Funktionsweisen in der dezentralen Lüftung. Kreuzgegenstrom-Wärmetauscher, wie man sie auch in der zentralen Wohnraumlüftung findet, und den klassischen Pendellüfter. Dieser hat den Vorteil wenig Platz zu benötigen, darum integriert er sich dezent in das Wohngeschehen. Unsere dezentralen Lüftungssysteme eignen sich bestens für Altbausanierungen und auch für Neubauten, bei denen auf eine aufwendige Verrohrung verzichtet werden soll. Die Anlagen laufen im Paarbetrieb – sie wechseln alle 70 Sekunden die Luftrichtung und erreichen zusammen einen Luftwechsel von bis zu 100 m³/h. Paarweise sind sie druckneutral. Ein keramischer Enthalpie-Wärmetauscher sorgt für eine effiziente Wärmerückgewinnung. Die Anlagen werden (bei Baubestand) mittels Kernlochbohrung in die Wand eingebaut. Für den Neubau kann man auch mit einem sogenannten Rohbauträger arbeiten. Dieser sorgt für die benötigten Aussparungen in den Wänden. Die dezentralen Anlagen überzeugen durch einfache Installation und kostengünstige Wartung.

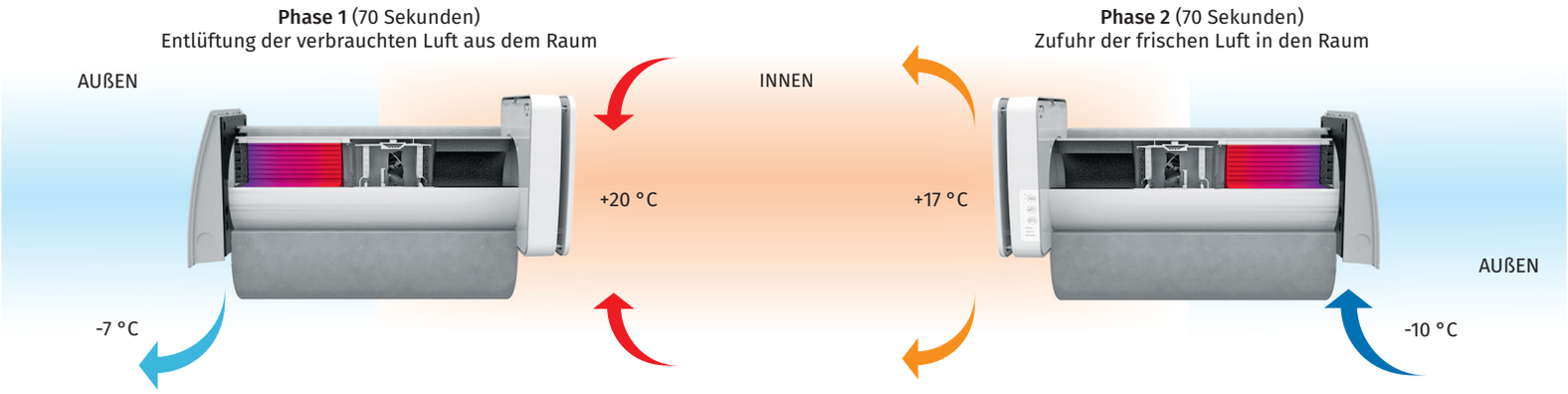

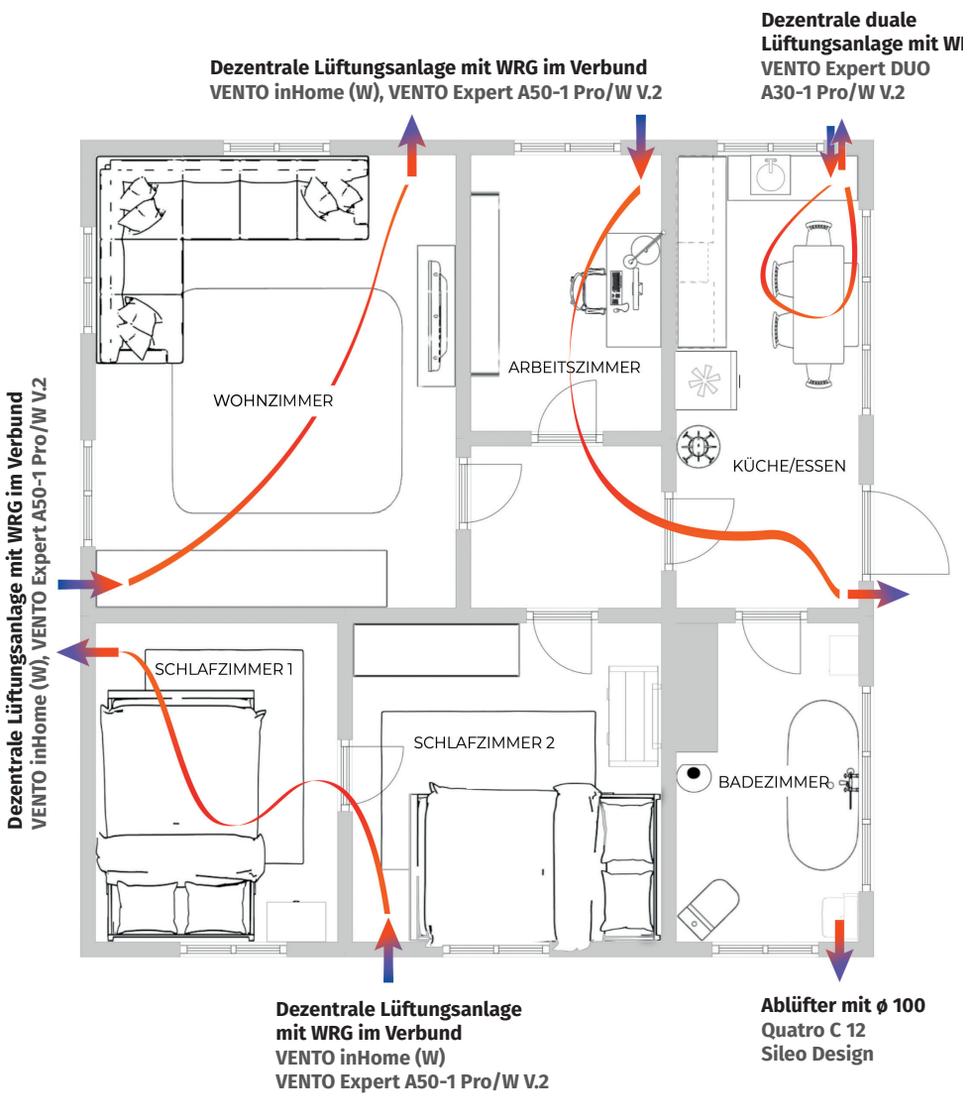

KOMPLETTE LÖSUNGEN FÜR DEN WOHNUNGSBAU

Anhand eines klassischen Mietwohnungsschnitts zeigen wir Ihnen, wie Sie eine dezentrale Lüftung planen und verbauen können.

Zimmer mit ähnlicher Nutzung können Sie zu einem Verbund zusammenschließen und ein, zwei oder mehrere Räume mit den gleichen Lüftungseinstellungen be- und entlüften. In den klassischen Ablufträumen wie Badezimmer und Küche kann je nach Wunsch ein Ablüfter ohne Wärmerückgewinnung oder die dezentrale duale Lüftungsanlage VENTO Expert DUO eingesetzt werden.

Letztere lüftet druckneutral mit Wärmerückgewinnung und transportiert Feuchtigkeit und Gerüche direkt nach draußen. Der etwas höhere Anschaffungspreis rechnet sich, wenn man durch einen hohen Wärmerückgewinnungsgrad Fördergelder beziehen möchte.

LÜFTUNG VON BÄDERN OHNE AUßENWAND

Nicht immer gibt es in einer Wohnung die Möglichkeit jeden Raum über eine Außenwand zu entlüften. Für innenliegende Bäder bieten wir ein Konzept zur Entlüftung nach DIN 18017-3 an. Der Valeo und der Valeo2 sind Abluftventilatoren für innenliegende Räume. Sie transportieren die feuchte Luft über ein Rohrsystem nach oben über das Dach ab. Der Valeo bietet eine sinnvolle Ergänzung zum dezentralen Lüftungssystem. Diesen gibt es mit verschiedener Sensorik und als Auf- und Unterputzvariante.

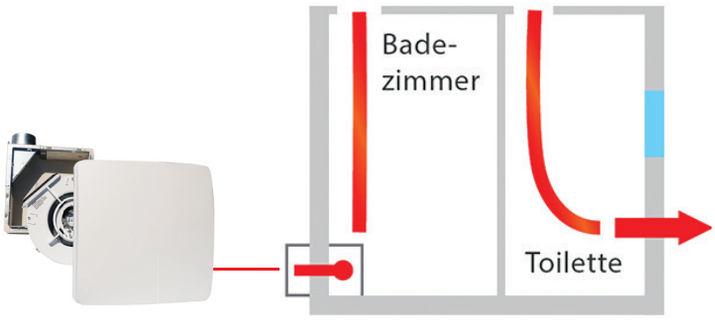

18017-3 Ablüfter: Die Produktreihe Valeo/Valeo2 gibt es in zahlreichen Ausführungen, unter anderem auch mit Brandschutzgehäuse und unterschiedlicher Sensorik.

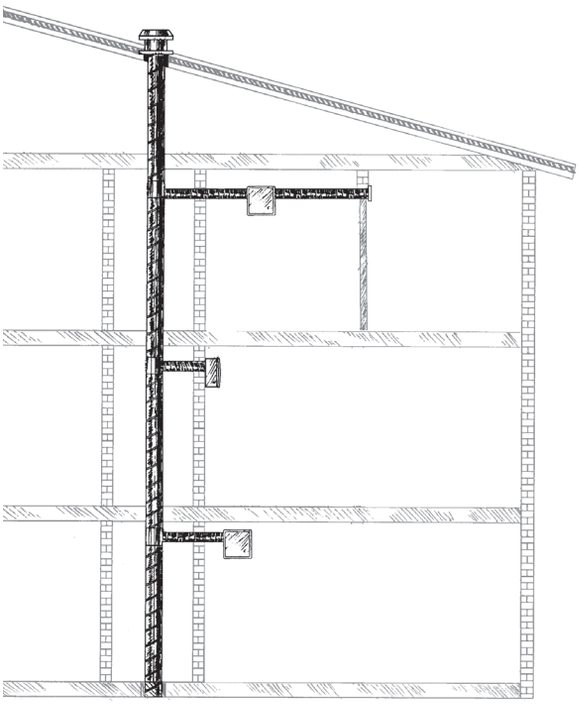

Variabel einbaubar: Den Valeo/Valeo2 können Sie flexibel verbauen, je nach Grundriss.

DEZENTRALE APARTMENTBELÜFTUNG MIT TEILVERROHRUNG

Die Freshbox 200 ERV WiFi eignet sich insbesondere für 1-Zimmer-Wohnungen, da man mittels eines einfachen Rohrsystems einen zweiten Raum mit entlüften kann. Die beachtliche Förderleistung und der hohe Wärmerückgewinnungsgrad machen diese Anlage auch für Büroräume äußerst interessant.

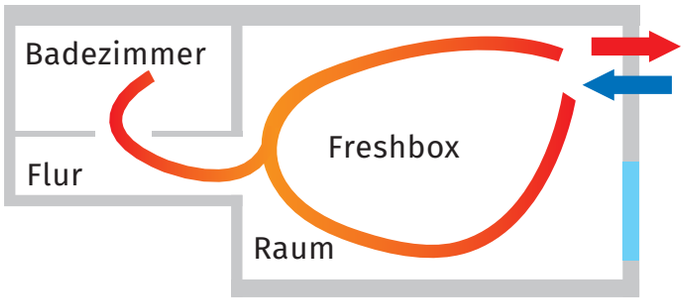

SPEZIALANFORDERUNGEN: KELLERDURCHFÜHRUNG UND LÜFTUNGSLÖSUNGEN FÜR DAS DACH

Es gibt diverse Einbausituationen, bei denen auf spezielles Zubehör zurückgegriffen werden muss. Das ist dann der Fall, wenn eine Etage in einem Wohngebäude belüftet werden soll, die unterirdisch, also im Souterrain, oder unter dem Dach liegt. Hier gibt es für unsere Ablüfter und den VENTO Expert A50-1 Pro/W eine Kellerdurchführung bzw. Dachdurchführung, die anstelle der Außenhaube verbaut werden kann. Die Kellerdurchführung enthält ein Rohr mit Kondensatablauf und einen Luftstutzen aus Edelstahl.

Bei der Dachdurchführung kommt zum Rohr und Kondensatablauf eine Haube hinzu, die an die Dachschindeln angepasst werden kann. Hier stehen viele verschiedene Farbvarianten zur Verfügung.

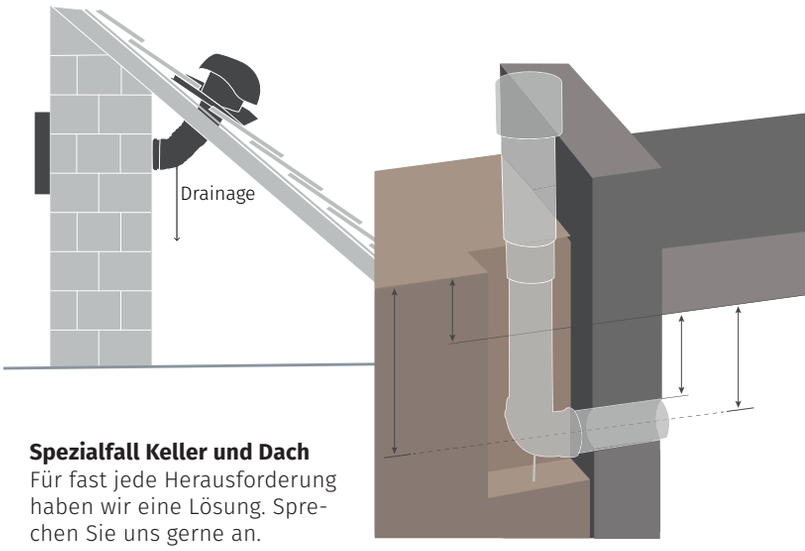

Spezialfall Keller und Dach
Für fast jede Herausforderung haben wir eine Lösung. Sprechen Sie uns gerne an.

VENTO inHome (mini) S11 (W)

Mit oder ohne WLAN
Dezentrale Lüftungsanlage mit Enthalpiewärmetauscher

SIE HABEN DIE WAHL: kabelgebunden oder WLAN-gesteuert

NEU

Eigenschaften

- Die brandneuen dezentralen Lüftungsanlagen VENTO inHome zur effizienten und kostengünstigen Lüftung eignen sich für den Neubau sowie zur Nachrüstung von Einzelräumen.
- Das angenehme Design fügt sich in jedes Interieur.
- Ein eingebauter Lichtsensor steuert die Helligkeit der LEDs auf dem Bedienfeld und aktiviert automatisch den Nachtbetrieb für eine angenehmere Beleuchtung.
- Der eingebaute Feuchtigkeitssensor ermöglicht die automatische Auswahl der Betriebsart sowie die Kontrolle der Luftfeuchtigkeit und kann somit Schimmelbildung verhindern.
- Durch den geräuscharmen Betrieb eignet sich der VENTO inHome perfekt für Wohnräume.
- Das Gerät ist in Vorbereitungskomponenten und Fertigstellungsset aufteilbar.

Förderleistung: bis 50 m³/h 14 l/s

Effizienz der Wärmerückgewinnung: bis 95 %

Leistung: ab 1,0 W
SFP: ab 0,53 W/l/s

Schalldruckpegel: ab 10 dB(A)

EC motor · ErP 2018 · Wi Fi READY · works with Hey Google

Aufbau

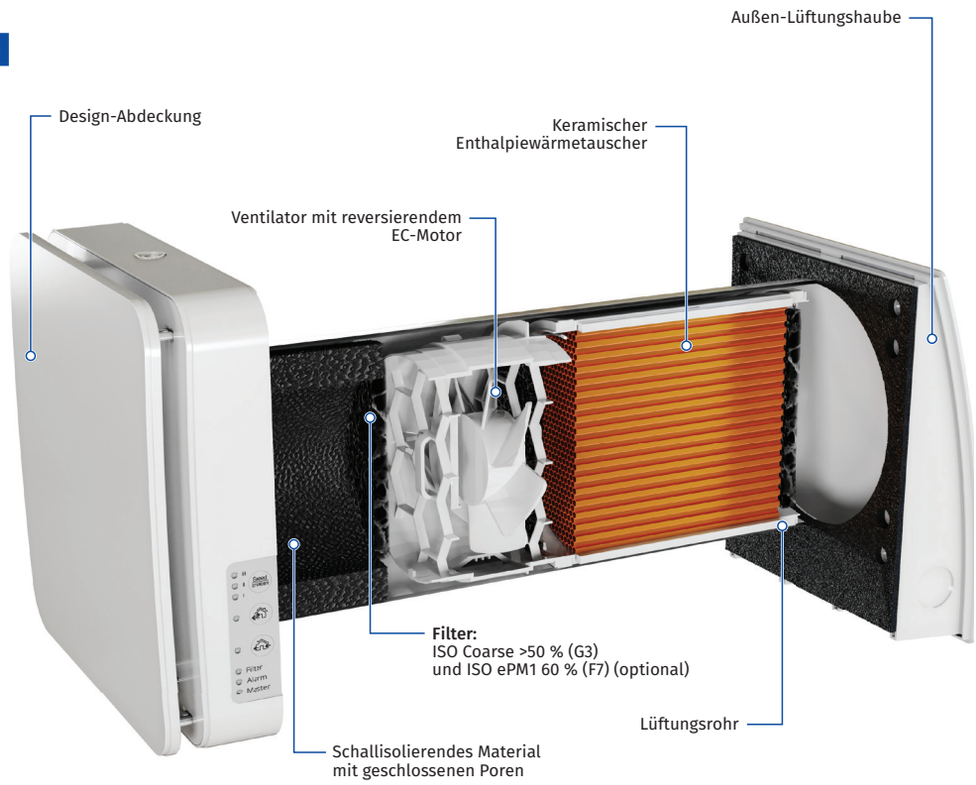

- Die hocheffiziente Wärmerückgewinnung (bis zu 95 %) ermöglicht die Einsparung von Energiekosten für Heizung und Klimaanlagen.
- Durch den geringen Stromverbrauch eignet sich der VENTO inHome für Dauerbetrieb, ohne hohe Energiekosten zu verursachen.
- Die Lüftungsanlagen werden über das Bedienfeld am Gehäuse, die Fernbedienung oder bei der WLAN-Variante mit der mobilen App über WLAN gesteuert.
- Einfache Montage durch Außenwände ohne komplizierte Verlegung von Lüftungsrohren
- Der Einbau einer entsprechenden Anzahl von Lüftungsanlagen sorgt für eine ausgewogene Belüftung der gesamten Wohneinheit.
- Eine höhere Zuluftreinigung kann mit einem Filter der Klasse ISO ePM1 60 % (F7) erreicht werden (optional).
- Es besteht die Möglichkeit einen externen Sensor anzuschließen.
- Die Anlage ist mit automatischen Verschlussklappen ausgestattet, um im abgeschalteten Zustand einen Luftrückstrom von außen zu verhindern.

Montage

- Die Lüftungsanlage ist für den Einbau in eine Kernlochbohrung in der Außenwand des Gebäudes vorgesehen.
- Die optimale Lüftung erfolgt über eine paarweise Montage der reversierenden Lüftungsanlagen, die gegenphasig arbeiten. Ein Teil der Lüftungsanlagen läuft im Zuluftbetrieb und sorgt für die Zufuhr von Frischluft, während der andere Teil im Abluftbetrieb läuft und verbrauchte Luft abzieht. Dies ermöglicht eine sehr effiziente und kontrollierte Be- und Entlüftung.
- Bei Neubauten erfolgt die Montage der Lüftungsanlagen in zwei Stufen:
  - Vorinstallation des Lüftungsrohres und der Außenlüftungshaube während des Innenausbaus und Wandverputzes.
  - Endmontage bei Fertigstellung des Hauses (Montage des Innenelements mit Steuereinheit, Verschlussklappen, Kartusche, Wärmetauscher, Ventilator und Filtern).

Ventilator läuft nicht (Klappen sind geschlossen)

Ventilator läuft (Klappen sind geöffnet)

Laibungskit für Winkelmontage bei üblicher Wandstärke
KIT BlauPlast white 160 / KIT BlauPlast chrome 160

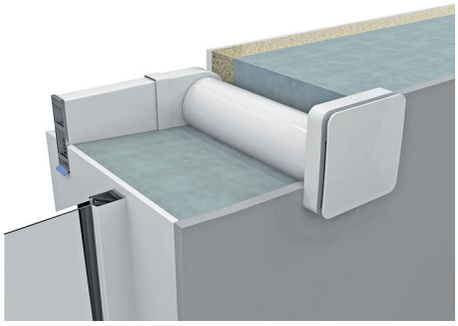

Bezeichnungsschlüssel

Modell	Steuerung	Typ der Außenhaube des Komplettgeräts	Farbe der Innenblende mit Design-Abdeckung
VENTO inHome / VENTO inHome mini	**_:** Die Lüftungsanlagen werden über das Bedienfeld am Gehäuse oder über die Fernbedienung gesteuert. **W:** Die Lüftungsanlagen werden über das Bedienfeld am Gehäuse, die Fernbedienung oder mit der mobilen App über WLAN gesteuert.	**S11:** Weiße Kunststoff-Außenhaube AH-11 white 160	**_:** weiß **BLK:** schwarz

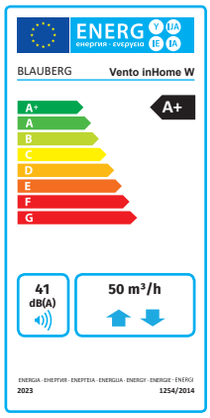

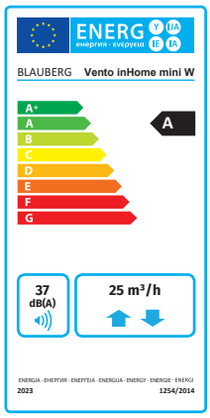

Technische Daten

Parameter	VENTO inHome (W)			VENTO inHome mini (W)		
Lüftungsstufe	I	II	III	I	II	III
Versorgungsspannung, V/50 (60) Hz	100–240			100–240		
Leistung, W	1,1	2,0	3,4	1,0	1,6	3,0
Stromaufnahme, A	0,03	0,04	0,05	0,02	0,03	0,04
Förderleistung im Lüftungsbetrieb, m³/h (l/s)	15 (4)	35 (10)	50 (14)	8 (2)	16 (4)	25 (7)
Förderleistung im Regenerationsbetrieb, m³/h (l/s)	8 (2)	15 (4)	25 (7)	4 (1)	8 (2)	13 (3)
SFP, W/l/s	0,53	0,48	0,49	0,90	0,72	0,86
Filter	ISO Coarse >50% (G3) (ISO Coarse >60% (G4), ISO ePM1 60% (F7) optional)					
Fördermitteltemperatur, °C	-20 bis +40			-15 bis +40		
Geräuschpegel bei 1 m Entfernung, dB(A)	20	30	36	20	26	33
Geräuschpegel bei 3 m Entfernung, dB(A)	11	21	27	10	16	23
Dämmung des Außen-Schalldruckpegels, dB(A), gemäß DIN EN 20140, dB(A)	40/44					
Effizienz der Wärmerückgewinnung	bis 95 %			bis 81 %		
Schutzart	IP24					
Artikelnummer, weiße Innenblende	8107115 (8107122)			8107139 (8107146)		
Artikelnummer, schwarze Innenblende	8107153 (8107160)			8107177 (8107184)		

Außenabmessungen, mm

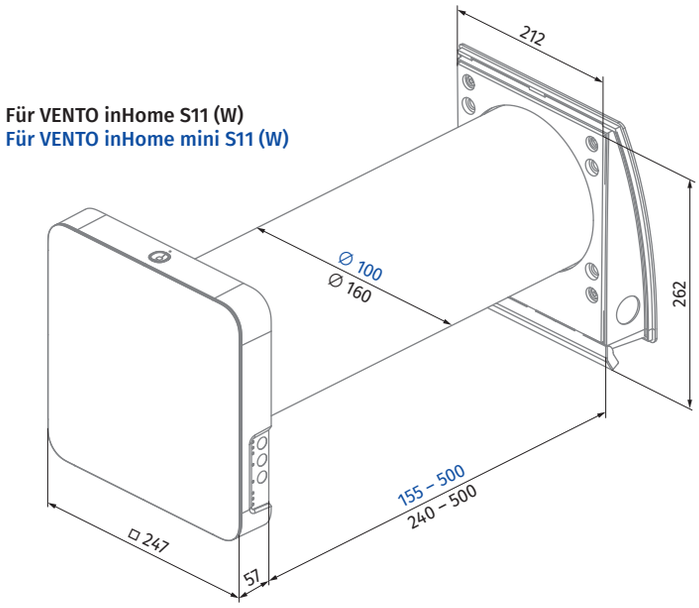

Steuerung

- Die Steuerung der Betriebsarten der Lüftungsanlage kann immer über das Bedienfeld an der Anlage oder über die Fernbedienung erfolgen.

Fernbedienung

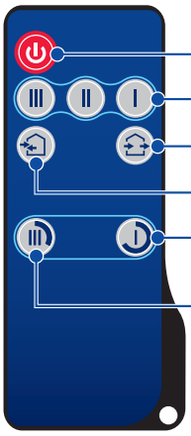

Ein/Aus-Taste

3 Lüftungsstufen

Lüftungsbetrieb

Wärmerückgewinnungsbetrieb

Nacht-Timer: Niedrigste Lüftungsstufe für 8 Stunden

Party-Timer: Höchste Lüftungsstufe für 4 Stunden

Bedientasten auf dem Innenelement

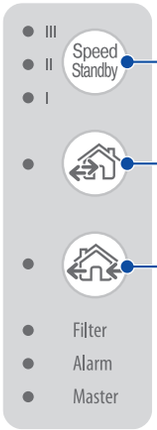

Einstellung der Lüftungsstufe/ Standby

Wärmerückgewinnungsbetrieb

Lüftungsbetrieb

SO FUNKTIONIERT DIE KABELGEBUNDENE STEUERUNG

- Zur zentralen Steuerung können mehrere Lüftungsanlagen in einen Verbund zusammengeschlossen werden. Die Signale des Bedienfelds, der Fernbedienung sowie des Feuchtigkeitssensors werden nur von der Master-Anlage empfangen.
- Die Steuerung der Betriebsarten der Lüftungsanlage erfolgt über das Bedienfeld am Gehäuse oder über die Fernbedienung.
- **VENTO inHome** verfügt über einen Feuchtigkeitssensor zur Kontrolle der Raumluftfeuchte. Wenn der Sensor einer Anlage eine Luftfeuchtigkeit über dem Sollwert meldet, schaltet diese Lüftungsanlage in die höchste Lüftungsstufe, unabhängig von den anderen Lüftungsanlagen im System.

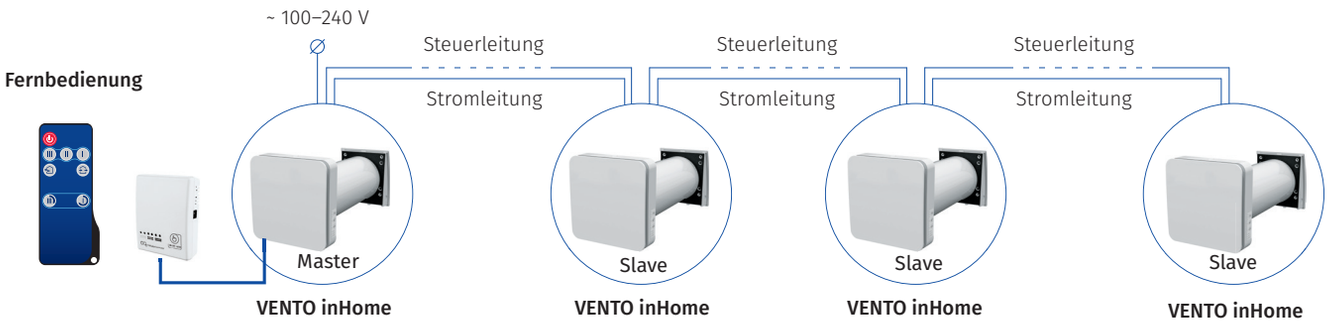

SO FUNKTIONIERT DIE WLAN-STEUERUNG: VENTO INHOME W

- Zur zentralen Steuerung können die Lüftungsanlagen in einen Verbund zusammengeschlossen werden. Bei der WLAN-Ausführung ist eine drahtlose Verbindung der Anlagen möglich. Die Signale des Bedienfelds, der Fernbedienung oder des mobilen Endgeräts sowie des Feuchtigkeitssensors werden nur von der Master-Anlage empfangen.
- Die App Blauberg Home für Geräte mit den Betriebssystemen Android oder iOS steht zum Download bei Google Play und im App Store bereit.

GET IT ON Google Play

Download on the App Store

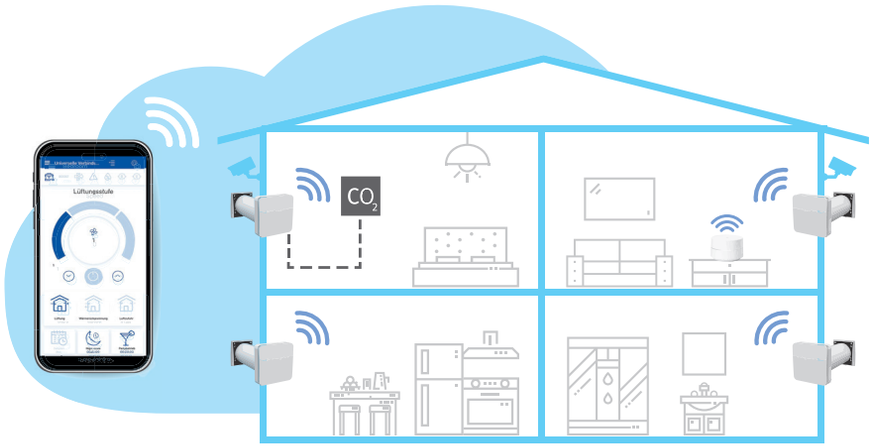

SMART HOME

VENTO EXPERT A50-1 S10 W V.2

Einzelraumlüftungsanlage mit Wärmerückgewinnung

Eigenschaften

- Energieeffiziente Be- und Entlüftung in Wohnungen, Häusern, Mehrfamilienhäusern, öffentlichen und gewerblichen Gebäuden
- Reduzierung der Lüftungswärmeverluste dank Wärmerückgewinnung
- Feuchtigkeitsausgleich und regelbarer Luftwechsel schaffen ein individuell angepasstes Mikroklima.
- Datenaustausch zwischen mehreren Einzelraumlüftungsanlagen über WLAN für einen koordinierten Betrieb
- Steuerung über ein Smartphone oder Tablet mit den Betriebssystemen Android oder iOS
- Mit Wochenplan und Betriebsstundenzähler
- Das Gerät ist in Vorbereitungskomponenten und Fertigstellungsset aufteilbar.

Förderleistung:
bis 50 m³/h
14 l/s

Effizienz der Wärmerückgewinnung:
bis 93 %

Leistung:
ab 4,45 W

Schalldruckpegel:
ab 11 dB(A)

EC motor · ErP 2018 · Wi Fi READY

AUSSEN-HAUBEN GIBT ES IN VIELEN VARIANTEN.

VENTO EXPERT A50-1 S10 PRO (kabelgebunden)

Die Anlage ist auch ohne WLAN-Antenne erhältlich. In diesem Fall müssen die Anlagen über Kabel verbunden und mit der Fernbedienung oder den Tasten an der Anlage gesteuert werden. Ansonsten sind alle technischen Daten identisch.

Artikelnummer	8061424
Rabattgruppe	R005

Aufbau

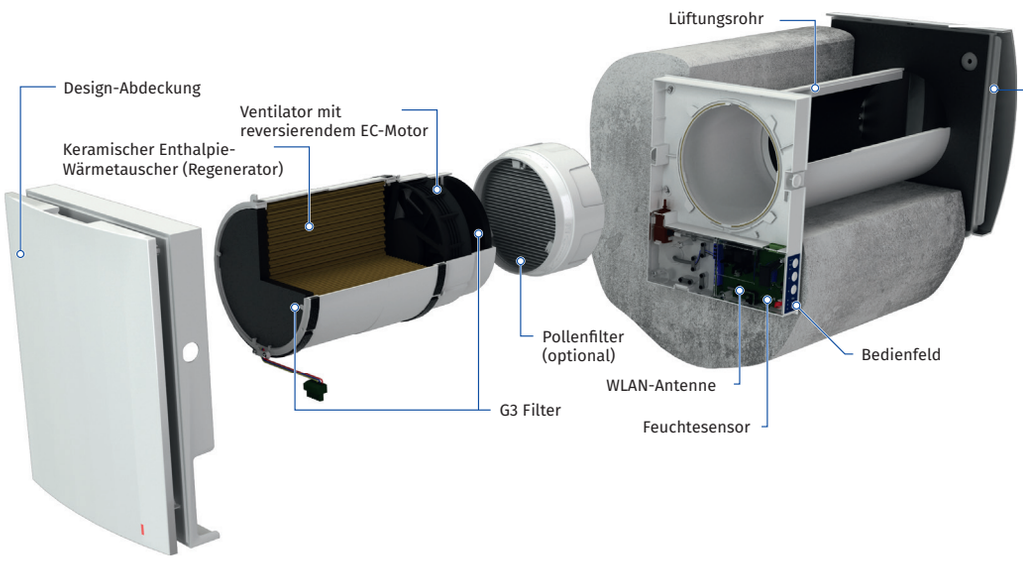

Montage

- Die Lüftungsanlage ist für den Einbau in eine Gebäudeaußenwand vorgesehen. Sie wird in eine vorbereitete Öffnung in der Außenwand eingebaut. Die optimale Lüftungslösung ist eine paarweise Montage von reversierenden Lüftungsanlagen, die gegenphasig arbeiten. Ein Teil der Anlagen läuft im Zuluftbetrieb und sorgt für die Zufuhr von Frischluft, während der andere Teil der Anlagen im Abluftbetrieb verbrauchte Luft abzieht. Dies ermöglicht eine sehr effiziente und kontrollierte Be- und Entlüftung.
- Bei Neubauten erfolgt die Montage der Lüftungsanlagen in zwei Stufen:
  - **Vorinstallation** des Lüftungsrohres und der Lüftungshaube während des Innenausbaus und Wandverputzes.
  - **Endmontage** bei der Fertigstellung des Hauses (Montage des Innenelementes mit Steuereinheit und Verschlussklappen, der Kartusche, des Wärmetauschers, des Ventilators und der Filter).

Bezeichnungsschlüssel

Modell	Luftleitung	Max. Luftdurchsatz, m³/h	Abdeckung	Typ der Außenhaube	Steuerung
VENTO Expert	**A:** rundes Lüftungsrohr	**50**	**-1:** Design-Abdeckung	**S10:** Kunststoff-Außenhaube für übliche Wände **S:** Metall-Außenhaube für dünne Wände	**W V.2:** Steuerung und Einstellung der Lüftungsanlage über WLAN

Steuerung

- Die Lüftungsanlage wird über eine App auf einem Smartphone oder Tablet gesteuert.
- Für den Synchronbetrieb können die Lüftungsanlagen über WLAN verbunden werden.
- Steuerung der Lüftung im Haus über Cloud-Server von überall auf der Welt
- Anschluss an Smart Home oder ein Gebäudeleitsystem über WLAN

- Die **Blauberg Home App** für Anlagen mit den Betriebssystemen Android oder iOS steht zum Download bei Google Play und im App Store bereit.

JETZT BEI Google Play

Laden im App Store

Blauberg Home
App für Android herunterladen

Blauberg Home
App für iOS herunterladen

- **VENTO Expert A50-1 S10 W V.2** kann als ein Einzelgerät betrieben werden oder an andere Lüftungsanlagen im Haus angeschlossen und mit der Master-Anlage synchron gesteuert werden. In diesem Fall wird das Signal der Fernbedienung nur von der Master-Anlage empfangen.

FÜR WOHNRÄUME UND SCHLAFZIMMER

VENTO Expert A50-1 S10 W V.2

FÜR KÜCHE UND BADEZIMMER

VENTO Expert DUO A30-1 S10 W V.2

- **VENTO Expert A50-1 S10 W V.2** verfügt über einen Feuchtesensor zur Kontrolle der Raumluftfeuchte. Wenn die Luftfeuchte den Sollwert übersteigt, schaltet die Lüftungsanlage in die höchste Lüftungsstufe, unabhängig von den anderen Lüftungsanlagen im System.

Projektinfo

Für Ihr Projekt können Sie die dezentralen Anlagen getrennt als Vorbereitungskomponenten (Lüftungsrohr und Außenhaube) und Fertigstellungsset (Innenelement und Kartusche) bestellen.

Das ist kosteneffizient, spart Lagerplatz und minimiert das Risiko, dass Teile, die erst in der Endphase des Bauprojekts benötigt werden, auf der Baustelle Schaden nehmen.

Detaillierte Preisinfos erhalten Sie in unserer Topseller Preisliste. Einfach unter info@blaubergventilatoren.de anfordern.

Technische Daten

Kenndaten	VENTO Expert A50-1 S10 W V.2		
Lüftungsstufe	I	II	III
Versorgungsspannung, V/50 (60) Hz	100–230		
Leistungsaufnahme, W	4,45	5,08	7,06
Stromaufnahme, A	0,035	0,040	0,059
Drehzahl, min⁻¹	800	1300	1900
Förderleistung im Lüftungsbetrieb, m³/h (l/s)	15 (4)	30 (8)	50 (14)
Förderleistung im Wärmerückgewinnungsbetrieb, m³/h (l/s)	8 (2)	15 (4)	25 (7)
SFP, W/l/s	2,14	1,22	1,02
Filter	G3 (optional: Pollenfilter)		
Trockene Fördermitteltemperatur, °C	-20 bis +40		
Geräuschpegel bei 1 m Entfernung gemäß ISO 3741: 2004, dB(A)	20	27	30
Geräuschpegel bei 3 m Entfernung gemäß ISO 3741: 2004, dB(A)	11	18	21
Dämmung des Außen-Schalldruckpegels gemäß DIN EN 20140, dB(A)	42		
Effizienz der Wärmerückgewinnung, %	bis 93		
Schutzart	IP24		

Außenabmessungen, mm

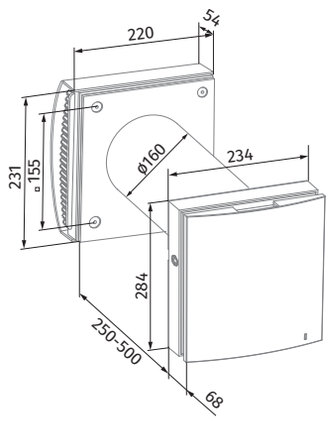

Produktname	VENTO Expert A50-1 S10 W V.2 (Kunststoff-Außenhaube)
Artikelnummer	8053474
Rabattgruppe	R005

VENTO EXPERT DUO A30-1 S10 W V.2

Duale Einzelraumlüftungsanlage mit Wärmerückgewinnung

Eigenschaften

- Energieeffiziente Be- und Entlüftung in Wohnungen, Häusern, Mehrfamilienhäusern, öffentlichen und gewerblichen Gebäuden
- Reduzierung der Lüftungswärmeverluste dank Wärmerückgewinnung
- Feuchtigkeitsausgleich und regelbarer Luftwechsel schaffen ein individuell angepasstes Mikroklima.
- Datenaustausch zwischen mehreren Einzelraumlüftungsanlagen über WLAN für einen koordinierten Betrieb
- Steuerung über ein Smartphone oder Tablet mit den Betriebssystemen Android oder iOS
- Mit Wochenplan und Betriebsstundenzähler
- Das Gerät ist in Vorbereitungskomponenten und Fertigstellungsset aufteilbar.

Förderleistung: bis 30 m³/h 8 l/s

Effizienz der Wärmerückgewinnung: bis 85 %

Leistung: ab 2,17 W

Schalldruckpegel: ab 24 dB(A)

EC motor · ErP 2018 · Wi Fi READY

AUSSEN-HAUBEN GIBT ES IN VIELEN VARIANTEN.

Bitte beachten Sie, dass wir seit Ende des dritten Quartals 2020 den Vento Expert DUO A30-1 mit zweigeteiltem Wärmetauscher herstellen, um die Effizienz der Anlage weiter zu verbessern.

VENTO EXPERT DUO A30-1 S10 PRO (kabelgebunden)

Die Anlage ist auch ohne WLAN-Antenne erhältlich. In diesem Fall müssen die Anlagen über Kabel verbunden und mit der Fernbedienung oder den Tasten an der Anlage gesteuert werden. Ansonsten sind alle technischen Daten identisch.

Artikelnummer	8060953
Rabattgruppe	R005

Aufbau

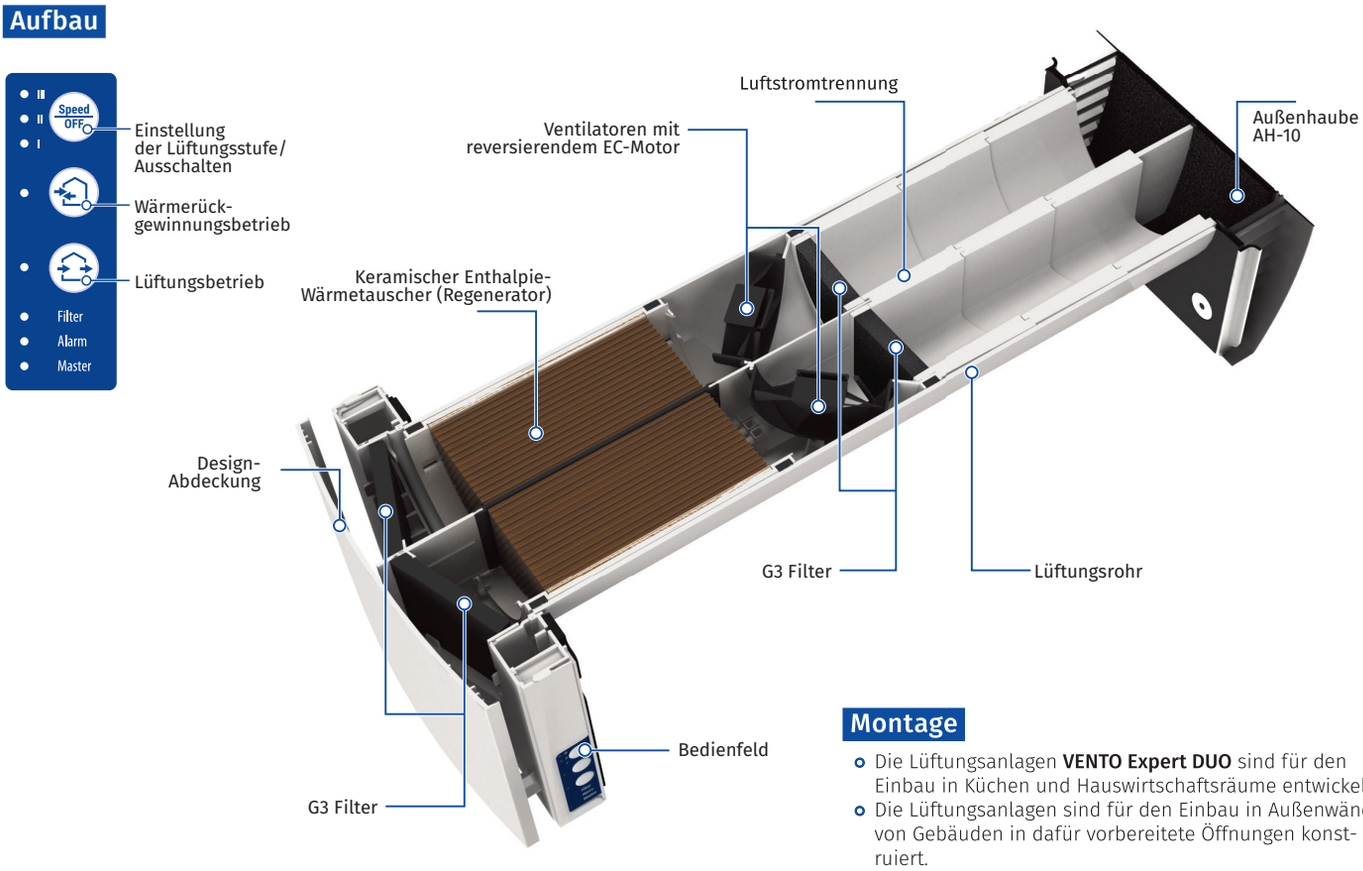

Montage

- Die Lüftungsanlagen **VENTO Expert DUO** sind für den Einbau in Küchen und Hauswirtschaftsräume entwickelt.
- Die Lüftungsanlagen sind für den Einbau in Außenwände von Gebäuden in dafür vorbereitete Öffnungen konstruiert.

Bezeichnungsschlüssel

Modell	Luftleitung	Max. Luftdurchsatz, m³/h	Typ der Außenhaube	Steuerung
VENTO Expert	**A:** rundes Lüftungsrohr	**30**	**S10:** Kunststoff-Außenhaube für übliche Wände	**W V.2:** Steuerung und Einstellung der Lüftungsanlage über WLAN

Steuerung

- Die Lüftungsanlage wird über die App auf einem Smartphone oder Tablet gesteuert.
- Für den Synchronbetrieb können die Lüftungsanlagen über WLAN verbunden werden.
- Steuerung der Lüftung im Haus über Cloud-Server von überall auf der Welt
- Anschluss an Smart Home oder ein Gebäudeleitsystem über WLAN

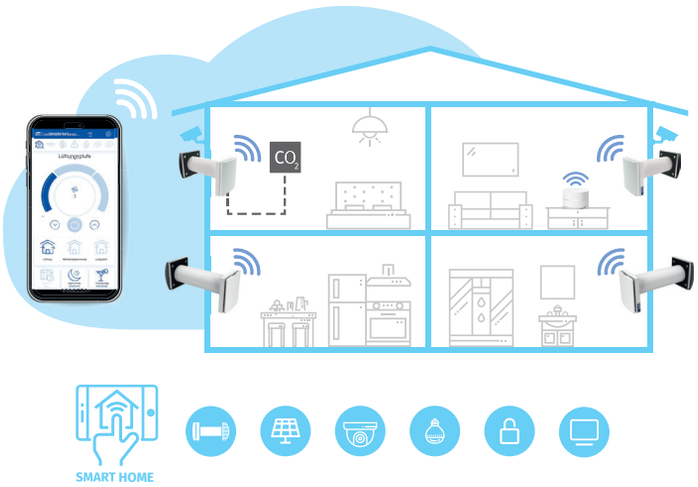

FÜR WOHNRÄUME UND SCHLAFZIMMER

VENTO Expert A50-1 S10 W V.2

FÜR KÜCHE UND BADEZIMMER

VENTO Expert DUO A30-1 S10 W V.2

- Die **Blauberg Home App** für Anlagen mit den Betriebssystemen Android oder iOS steht zum Download bei Google Play und im App Store bereit.

JETZT BEI Google Play

Laden im App Store

Blauberg Home
App für Android herunterladen

Blauberg Home
App für iOS herunterladen

- **VENTO Expert DUO A30-1 S10 W V.2** verfügt über einen Feuchtesensor zur Kontrolle der Raumluftfeuchte. Wenn die Luftfeuchte den Sollwert übersteigt, schaltet die Lüftungsanlage in die höchste Lüftungsstufe, unabhängig von den anderen Lüftungsanlagen im System.

Projektinfo

Für Ihr Projekt können Sie die dezentralen Anlagen getrennt als Vorbereitungskomponente (Lüftungsrohr) und Fertigstellungsset (Innenelement, Kartusche, Luftstromtrenner und Außenhaube) bestellen.

Das ist kosteneffizient, spart Lagerplatz und minimiert das Risiko, dass Teile, die erst in der Endphase des Bauprojekts benötigt werden, auf der Baustelle Schaden nehmen.

Detaillierte Preisinfos erhalten Sie in unserer Topseller Preisliste. Einfach unter info@blaubergventilatoren.de anfordern.

Technische Daten

Kenndaten	VENTO Expert DUO A30-1 S10 W V.2		
Lüftungsstufe	I	II	III
Versorgungsspannung, V/50 (60) Hz		100–240	
Leistungsaufnahme, W	2,17	3,66	6,62
Stromaufnahme, A	0,026	0,039	0,066
Drehzahl, min^{-1}	1600	2200	2500
Förderleistung, m^3/h (l/s)	10 (3)	20 (6)	30 (8)
Förderleistung im Feuchteabzugsbetrieb, m^3/h (l/s)		60 (16)	
SFP, W/l/s	0,78	0,66	0,79
Filter		G3	
Fördermitteltemperatur, °C		-15 bis +40	
Geräuschpegel bei 1 m Entfernung gemäß ISO 3741: 2004, dB(A)	33	40	43
Geräuschpegel bei 3 m Entfernung gemäß ISO 3741: 2004, dB(A)	24	31	34
Dämmung des Außen-Schalldruckpegels gemäß DIN EN 20140, dB(A)		42	
Effizienz der Wärmerückgewinnung gemäß DIBt LÜ-A 20, %		bis 85	
Klassifizierung der Luftdichtheit im Innen- und Außenbereich gemäß EN 13141-8		D2	
Schutzart		IP24	
Artikelnummer		8053481	

Außenabmessungen, mm

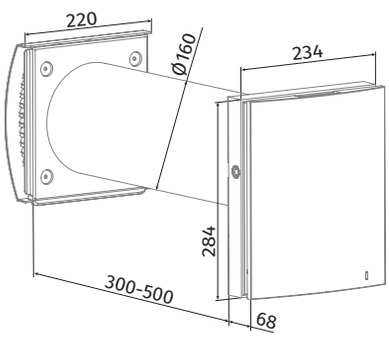

Produktname	VENTO Expert DUO A30-1 S10 W V.2 (Kunststoff-Außenhaube)
Artikelnummer	8053481
Rabattgruppe	R005

FRESHPOINT-E

Duale Einzelraumlüftungsanlage mit WRG, WLAN-fähig

Eigenschaften

- Energieeffiziente Be- und Entlüftung in Wohnungen, Häusern, Mehrfamilienhäusern, öffentlichen und gewerblichen Gebäuden
- Reduzierung der Lüftungswärmeverluste dank Wärmerückgewinnung
- Der Freshpoint-E ist mit zwei EC-Ventilatoren, zwei Filtern, zwei manuell verstellbaren Luftklappen, einem Kupferwärmetauscher und einem Folienheizregister ausgestattet.
- Die Basisversion verfügt über eingebaute Temperatur- und Feuchtigkeitssensoren, die "Pro"-Version hat zusätzlich einen CO_2- und VOC-Sensor.
- Sorgt für eine ausgewogene Belüftung. Gleichzeitige Luftzufuhr und -abfuhr durch eine einzige Öffnung in der Außenwand.
- Steuerung über ein Smartphone oder Tablet mit den Betriebssystemen Android oder iOS
- Mit Wochenplan und Betriebsstundenzähler

Förderleistung:
bis 70 m³/h
19 l/s

Effizienz der Wärmerückgewinnung:
bis 88 %

Leistung:
ab 5 W

Schalldruckpegel:
ab 12 dB(A)

EC motor · ErP 2018 · WiFi READY

Die eingebaute WLAN-Technologie ermöglicht eine drahtlose Datenübertragung zwischen den Lüftungsanlagen und einem Steuergerät mit den Betriebssystemen Android oder iOS.

Aufbau

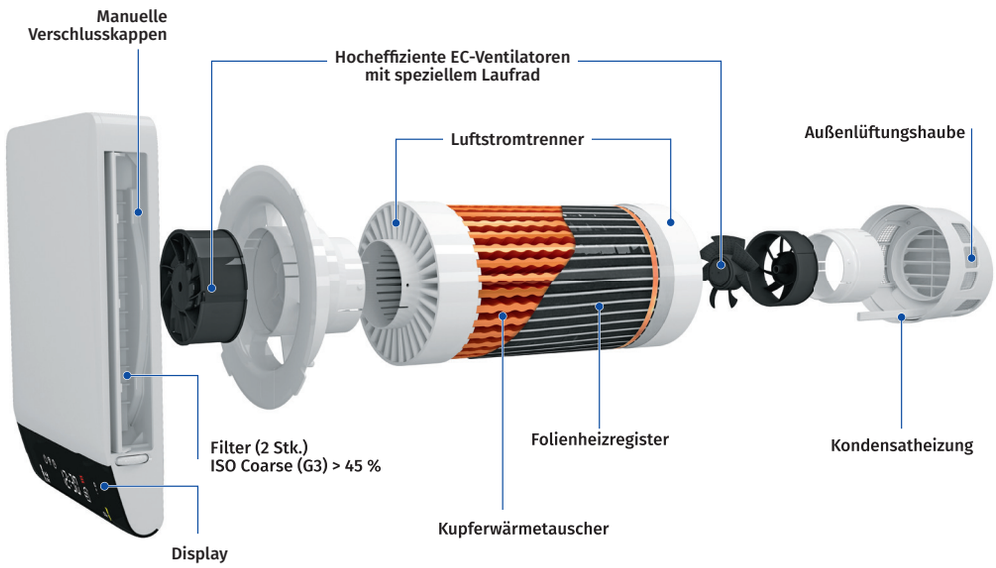

Steuerung

- Die Lüftungsanlage wird über die Blauberg Home App auf einem Smartphone oder Tablet gesteuert.
- Die Lüftungsanlagen können über WLAN verbunden werden.
- Steuerung der Lüftung über Cloud-Server von überall auf der Welt
- Anschluss an Smart Home oder ein Gebäudeleitsystem über WLAN
- Die Blauberg Home App für Geräte mit den Betriebssystemen Android oder iOS steht zum Download bei Google Play und im App Store bereit.

Download Blauberg Home App für Android

Download Blauberg Home App für iOS

works with Google Home

works with alexa

Bezeichnungsschlüssel

Modell	Typ des Wärmetauschers	Luftleitung	-	Typ des Heizregisters	Steuerung
Freshpoint	_: Kupferwärmetauscher	**160:** Rundrohr 160 mm **200:** Rundrohr 200 mm		**E:** Folienheizregister	_: WLAN, Temperatur- und Feuchtigkeitssensor **Pro:** WLAN, Temperatur- und Feuchtigkeitssensor, CO_2-Sensor, VOC-Sensor

- Die Betriebsarten der Lüftungsanlage können auch über die Fernbedienung gesteuert werden.
- **Freshpoint-E** verfügt über einen Feuchtesensor zur Kontrolle der Raumluftfeuchte. Wenn die Luftfeuchtigkeit den Sollwert übersteigt, schaltet die Lüftungsanlage in die höchste Lüftungsstufe, unabhängig von den anderen Lüftungsanlagen im System.
- **Freshpoint-E Pro** verfügt über einen Feuchtigkeitssensor zur Steuerung der Luftfeuchtigkeit im Raum sowie einen CO_2-/VOC-Sensor. Bei unzureichender Luftqualität erhöht die Lüftungsanlage den Luftdurchsatz.

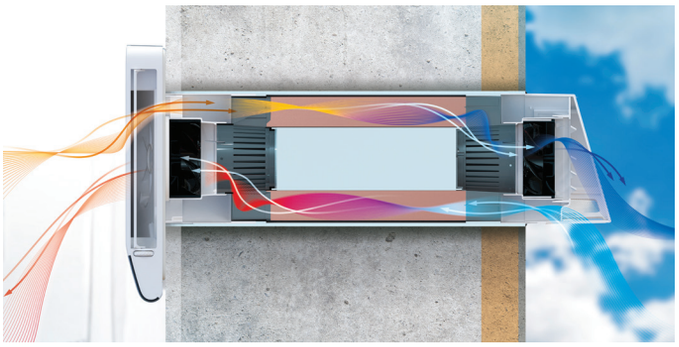

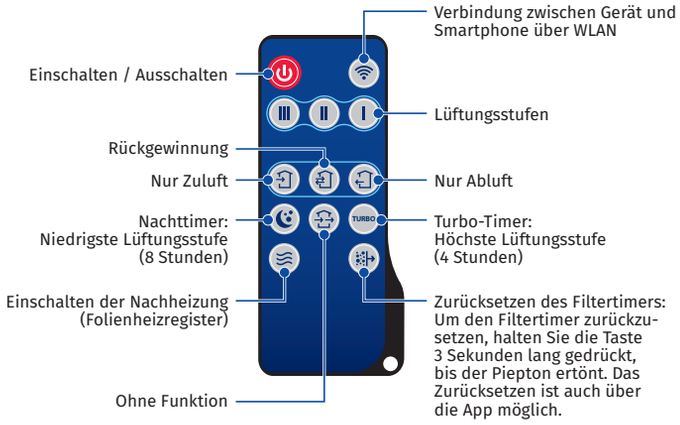

Wärmerückgewinnung

BETRIEBSARTEN

- Wärmerückgewinnungsbetrieb: Durch eine Kernlochbohrung in der Außenwand wird gleichzeitig Luft zu- und abgeführt.
  Das Folienheizregister und der Frostschutz-Algorithmus werden durch Temperatursensoren aktiviert.
- Zuluftbetrieb: Nur der Zuluftventilator ist aktiv. Eine Aktivierung des Folienheizregisters ist möglich.
- Abluftbetrieb: Nur der Zuluftventilators ist aktiv. Eine Aktivierung des Folienheizregisters ist nicht möglich.

Display

- Die Helligkeit des Displays wird durch den eingebauten Lichtsensor automatisch angepasst. Die Anzeige der Informationen auf dem Display kann in der App auf dem Smartphone konfiguriert werden.

1 Ein/Aus
2 WLAN-Verbindung
3 Timer
4 Anzeige der Lüftungsstufe
5 Nacht-Modus
6 Alarm
7 Filteranzeige
8 Zeitplan
9 Zeit/Sensorwerte
10 Folienheizregister
11 Auto-Modus
12 Benutzerdefinierte Betriebsarten (Wärmerückgewinnung, Zuluft, Abluft)
13 Turbo-Timer
14 Frostschutz-Modus aktiv
15 Luftqualität/CO_2-Konzentration

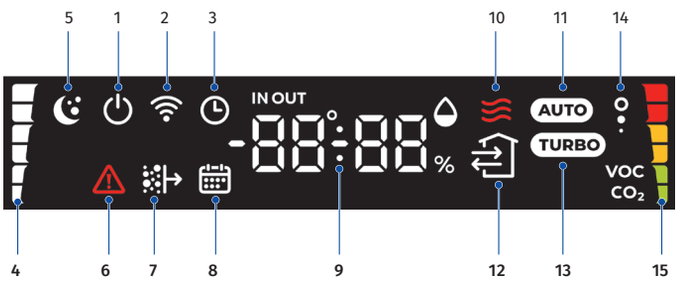

Technische Daten

Parameter	Freshpoint 160-E (Pro) (L07)			Freshpoint 200-E (Pro) (L07)		
Lüftungsstufe	1	2	3	1	2	3
Parameter des Stromversorgungsnetzes	220-240 V 50/60 Hz			220-240 V 50/60 Hz		
Leistung ohne Folienheizregister, W	5,0	11,0	22,0	5,0	11,0	22,0
Leistung des eingebauten Folienheizregisters, W	100			100		
Stromaufnahme ohne Folienheizregister, A	0,03	0,07	0,10	0,03	0,07	0,10
Stromaufnahme mit eingebautem Folienheizregister, A	0,56	0,59	0,65	0,56	0,59	0,63
Nennförderleistung, m³/h	15	35	57 (70*)	15	50	70 (90*)
Schalldruckpegel @ 1 m, dB(A)	23	44	53	25	48	55
Schalldruckpegel @ 3 m, dB(A)	12	34	42	15	37	45
Empfindlichkeitsklasse des Luftstroms gegenüber Druckschwankungen gemäß EN 13141-8	S3			S3		
Innere und äußere Dichtheitsklasse gemäß EN 13141-8	D1			D1		
Effizienz der Wärmerückgewinnung, %	≤88			≤85		
Fördermitteltemperatur, °C	-30 bis + 50			-30 bis + 50		
Filter	G3			G3		
SEV-Klasse	A			A		
Artikelnummer	8092954 (Pro: 8101809)			8103407 (Pro: 8103414)		
Artikelnummer L07	8103421 (Pro: 8103438)			8106002 (Pro: 8106019)		

*Boost-Modus

Abmessungen, mm

Modell	∅ D	L	L1
Freshpoint 160-E (Pro)	162	440	540
Freshpoint 160-E (Pro) L07	162	700	800
Freshpoint 200-E (Pro)	206	440	540
Freshpoint 200-E (Pro) L07	206	700	800

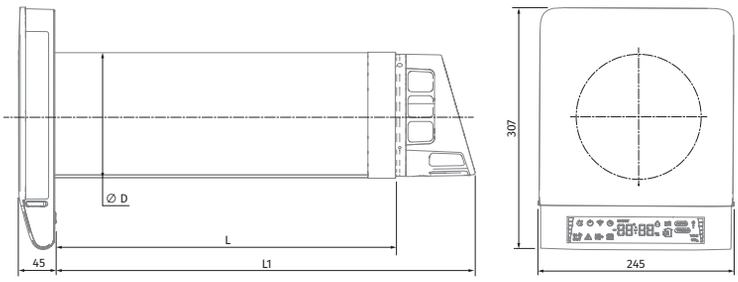

FRESHBOX 200 ERV WIFI

Einzelraumlüftungsanlagen mit Wärmerückgewinnung

Eigenschaften

- Energieeffiziente dezentrale Be- und Entlüftung
- EC-Ventilatoren mit niedrigem Stromverbrauch
- Die Zuluftfilterung erfolgt über die zwei eingebauten G4 und F7 Filter. Der Umluftbetrieb sorgt für zusätzliche Luftreinigung. Optional mit H13 Filter erhältlich.
- Die Bauweise ermöglicht den Anschluss eines Abluftrohres aus dem Badezimmer.
- Einfache Montage
- Kompakte Baugröße
- Die Lüftungsanlage wird mit WLAN über eine App (Android/ iOS) gesteuert.

Förderleistung:
bis 200 m³/h
56 l/s

Effizienz der Wärmerückgewinnung:
bis 85 %

Auch als 100 WiFi

DATENBLATT

Aufbau

- Das Gehäuse ist aus polymerbeschichtetem Stahl gefertigt.
- Die Abdeckung ist zur Wartung der Filter leicht zu öffnen und ist mit einem Schloss ausgestattet.
- Die Lüftungsanlage verfügt über zwei Anschlussstutzen mit einem Durchmesser von 100 mm zur Abfuhr verbrauchter Luft und Zufuhr frischer Luft. Zusätzlich kann ein dritter Stutzen mit ∅ 100 mm (im Lieferumfang enthalten) zum Anschluss eines Abluftrohres aus dem Badezimmer montiert werden.
- Ausführungen mit integrierter Vor- und Nachheizung für den Einsatz in kalten Klimazonen erhältlich
- Das moderne Design passt zu jeder Innenausstattung.

Ventilatoren

- Für Be- und Entlüftung werden hocheffiziente EC-Motoren mit Außenläufer und vorwärts gekrümmten Schaufeln verwendet. EC-Motoren erreichen ein sehr gutes Verhältnis von Leistung zu Fördervolumen und ermöglichen energieeffiziente Lüftung nach aktuellsten Anforderungen.
- EC-Motoren zeichnen sich durch eine hohe Förderleistung und einen vollständig steuerbaren Drehzahlbereich aus. Die Effizienz von bis zu 90 % ist ein entscheidender Vorteil von elektronisch gesteuerten Motoren.

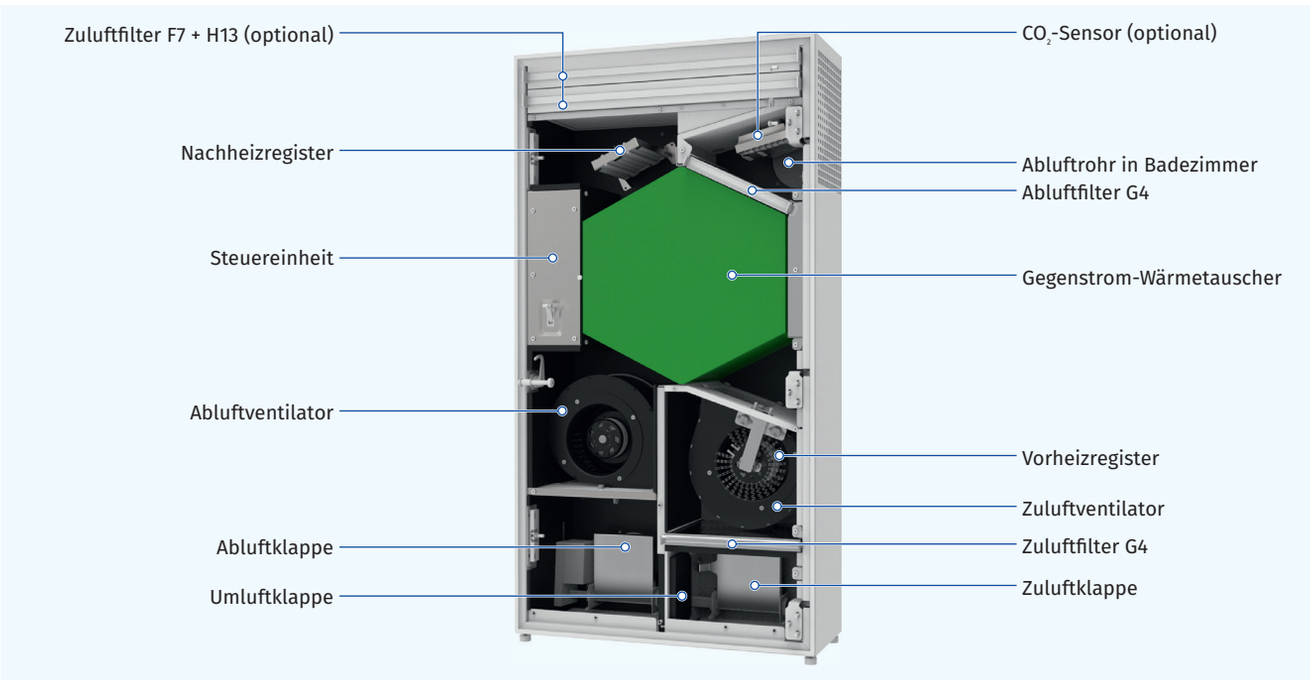

Bezeichnungsschlüssel

Modell	Heizregister	Nennförderleistung, m³/h	Wärmetauschertyp	Steuerung
Freshbox	_: kein Heizregister E: Vorheizregister E1: Nachheizregister E2: Vor- und Nachheizregister	200	ERV: Enthalpie-Wärmetauscher	WiFi: Bedienfeld mit Sensortasten und WLAN

Luftklappen

- Zur Verhinderung von Zugluft bei ausgeschalteter Lüftungsanlage ist diese mit Zu- und Abluftklappen ausgestattet.

Luftfilterung

- Die Filterung der Zu- und Umluft erfolgt über G4 und F7 Filter. Bei erhöhten Anforderungen an die Luftreinheit kann nachträglich zu dem F7 Filter ein H13 Filter (separate Bestellung) eingebaut werden.
- Die Abluftfilterung erfolgt über G4 Panelfilter.

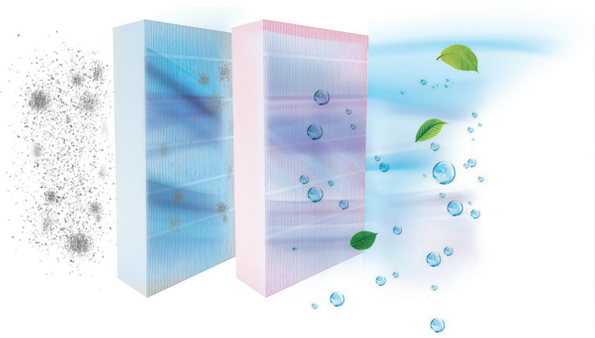

Heizregister

VORHEIZUNG

- Die Lüftungsanlagen **Freshbox E-200 ERV WiFi** und **Freshbox E2-200 ERV WiFi** sind mit einer elektrischen Vorheizung für den Frostschutz des Wärmetauschers ausgestattet.

NACHHEIZUNG

- Die Lüftungsanlagen **Freshbox E1-200 ERV WiFi** und **Freshbox E2-200 ERV WiFi** sind mit einer elektrischen Nachheizung zur Erhöhung der Zulufttemperatur ausgestattet.

Frostschutz

- Die Lüftungsanlage **Freshbox 200 ERV WiFi** verfügt über einen Fortluft-Temperatursensor, der den Zuluftventilator bei Frostgefahr abschaltet. Der Wärmetauscher wird durch den warmen Abluftstrom erwärmt. Danach schaltet sich der der Zuluftventilator wieder ein und die Lüftungsanlage kehrt in den Normalbetrieb zurück.
- Die Lüftungsanlagen **Freshbox E-200 ERV WiFi**, **Freshbox E2-200 ERV WiFi** verfügen über eine elektrische Vorheizung für den Frostschutz.

Wärmetauscher

- Die Lüftungsanlage ist mit einem Gegenstrom-Wärmetauscher mit einer Enthalpiemembran ausgestattet.
  - In der kalten Jahreszeit werden die Wärme und Feuchte der Abluft über die Enthalpiemembran auf die Zuluft übertragen, was Wärmeverluste durch Lüftung reduziert.
  - In der warmen Jahreszeit werden die Wärme und Feuchte der Außenluft über die Enthalpiemembran auf die Abluft übertragen. Somit gelangt kühlere und trockenere Zuluft in den Raum, was die Betriebslast von Klimaanlagen verringern kann.

Funktionsweise

WÄRMERÜCKGEWINNUNGSBETRIEB

- Die **kalte Außenluft** strömt durch die Filter und den Wärmetauscher und wird dem Raum über den Radial-Zuluftventilator zugeführt.
- Die **warme, verbrauchte Abluft** strömt durch den Filter und den Wärmetauscher und wird über den Radial-Abluftventilator ins Freie geführt.
- Der **Zu- und Abluftstrom** bleiben beim Wärmetausch vollständig getrennt, sodass Verschmutzungen, Gerüche und Keime nicht zwischen den Luftströmen übertragen werden können.

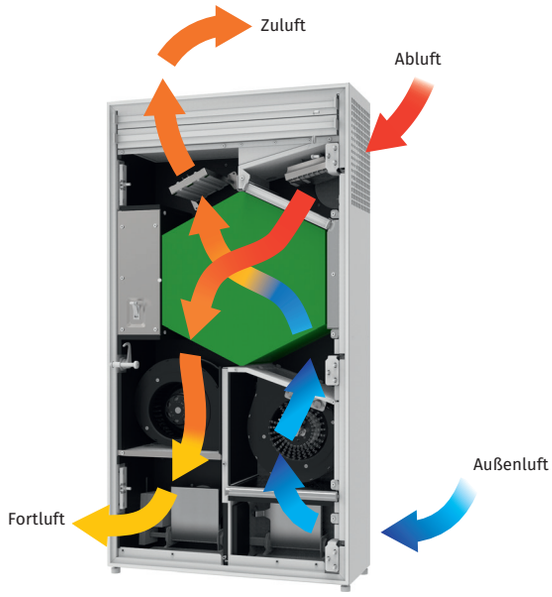

UMLUFTBETRIEB

- Die Zu- und Abluftklappen sind geschlossen, die Umluftklappe ist geöffnet. Die Abluft zirkuliert über die Filter und strömt gefiltert wieder zurück.

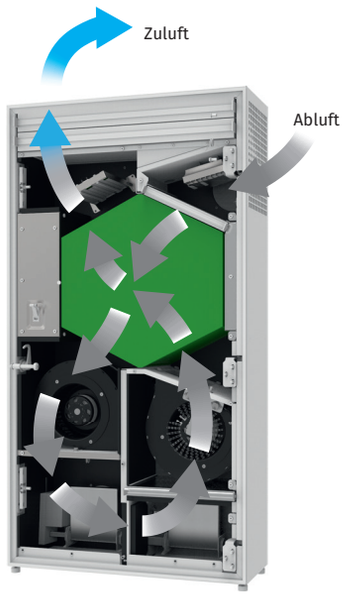

Steuerung

- Die Lüftungsanlage ist mit einem Bedienfeld ausgestattet.
- Eine Fernbedienung ist im Lieferumfang enthalten.
- Mit WLAN-Anschluss

STEUERUNGSFUNKTIONEN

	Freshbox 200 ERV WiFi Freshbox E-200 ERV WiFi	Freshbox E1-200 ERV WiFi Freshbox E2-200 ERV WiFi
Wechsel der Lüftungsstufe	•	•
Filterwartungsanzeige	•	•
Alarmanzeige	•	•
Drehzahleinstellung	•	•
Timer	•	•
Wochenprogrammierung	•	•
Ein-/Ausschalten der Nachheizung		•
Einstellung der Zulufttemperatur		•
Steuerung über App (Android/iOS)	•	•

JETZT BEI Google Play

Blauberg Home
App für Android herunterladen

Laden im App Store

Blauberg Home
App für iOS herunterladen

FERNBEDIENUNG

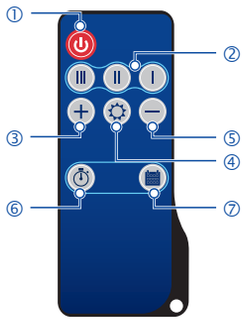

1 Ein-/Ausschalten der Lüftungsanlage
2 Einstellung der Lüftungsstufe (niedrig, mittel, hoch)
3 Erhöhung des Temperatur-Sollwertes für Nachheizung (für Modelle mit Nachheizung)
4 Ein-/Ausschalten der Nachheizung (für Modelle mit Nachheizung)
5 Verminderung des Temperatur-Sollwertes für Nachheizung (für Modelle mit Nachheizung)
6 Ein-/Ausschalten des Timers
7 Aktivieren/Deaktivieren des programmierten Wochenplans

BEDIENFELD

- Ein-/Ausschalten der Lüftungsanlage
- Verminderung der Lüftungsstufe
- Erhöhung der Lüftungsstufe
- Aktivieren/Deaktivieren des programmierten Wochenplans
- WLAN-Verbindung
- Filterwartungsanzeige
- Alarmanzeige

Technische Daten

Kenndaten	Freshbox 200 ERV WiFi					Freshbox E-200 ERV WiFi					Freshbox E1-200 ERV WiFi					Freshbox E2-200 ERV WiFi				
Lüftungsstufe	I	II	III	IV	V	I	II	III	IV	V	I	II	III	IV	V	I	II	III	IV	V
Versorgungsspannung, V/50 (60) Hz	1~230																			
Leistungsaufnahme ohne elektrisches Heizregister, W	10	15	25	44	134	10	15	25	44	134	10	15	25	44	134	10	15	25	44	134
Leistungsaufnahme des eingebauten Vorheizregisters, W	–					650					–					650				
Leistungsaufnahme des eingebauten Nachheizregisters, W	–					–					700					700				
Max. Stromaufnahme mit elektrischen Heizregistern, A	1,0					4,0					4,2					7,2				
Max. Luftdurchsatz, m³/h (l/s)	30 (8)	60 (17)	90 (25)	120 (33)	200 (56)	30 (8)	60 (17)	90 (25)	120 (33)	200 (56)	30 (8)	60 (17)	90 (25)	120 (33)	200 (56)	30 (8)	60 (17)	90 (25)	120 (33)	200 (56)
Drehzahl, min⁻¹	2000																			
Geräuschpegel bei 3 m Entfernung, gemäß ISO 3741:2004, dB(A)	12	22	30	36	45	12	22	30	36	45	12	22	30	36	45	12	22	30	36	45
Fördermitteltemperatur, °C	-15 bis +40																			
Gehäusematerial	Polymerbeschichteter Stahl																			
Isolierung, mm	30																			
Abluftfilter	G4																			
Zuluftfilter	G4 + F7 (optional H13)																			
Durchmesser des Anschlussstutzens, mm	100																			
Gewicht, kg	55																			
Effizienz der Wärmerückgewinnung, %	85	81	75	68	66	85	81	75	68	66	85	81	75	68	66	85	81	75	68	66
Wärmetauschertyp	Gegenstrom																			
Wärmetauschermaterial	Enthalpiemembran																			
SEV-Klasse	A																			
Artikelnummer	8051302					8051296					8051777					8051784				
Rabattgruppe	R005					R005					R005					R005				

*Die Effizienz der Wärmerückgewinnung wurde gemäß EN 13141-8 bestimmt.

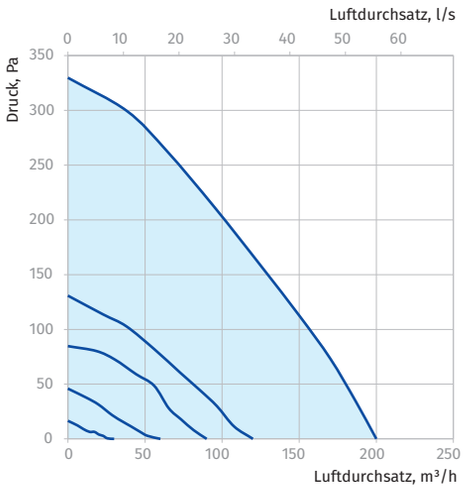

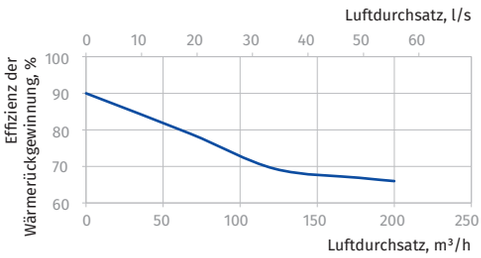

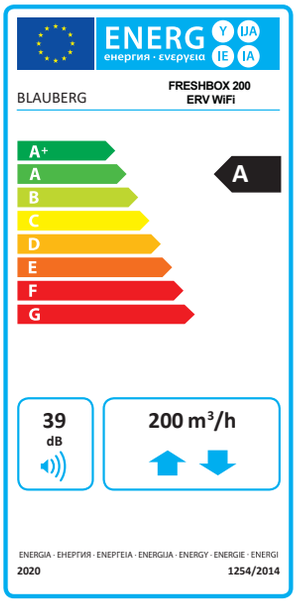

Außenabmessungen, mm

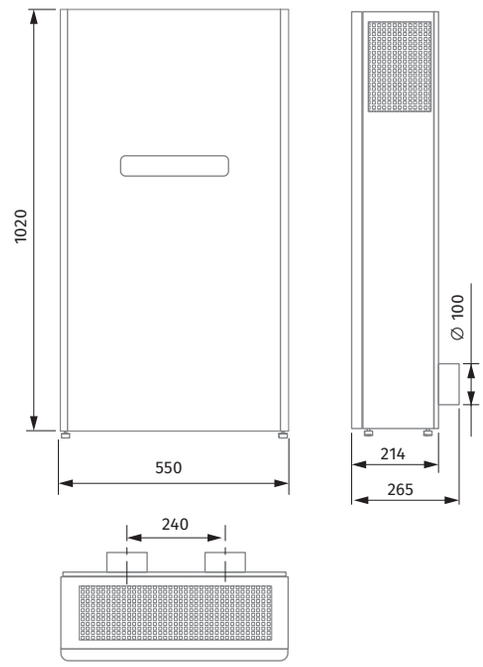

Montagebeispiel

- In jedem Raum, der belüftet werden soll, werden eine oder mehrere Lüftungsanlagen **Freshbox 200 ERV WiFi** installiert.
- Es kann ein zusätzliches Lüftungsrohr zur Entlüftung eines Badezimmers an die Lüftungsanlage angeschlossen werden.
- Hierzu muss die Lüftungsanlage mit einem zusätzlichen Anschlussstutzen mit einem Durchmesser von 100 mm bestückt werden.

VERWENDUNGSBEISPIEL DER LÜFTUNGSANLAGE FRESHBOX 200 ERV WIFI FÜR BÜRORÄUME

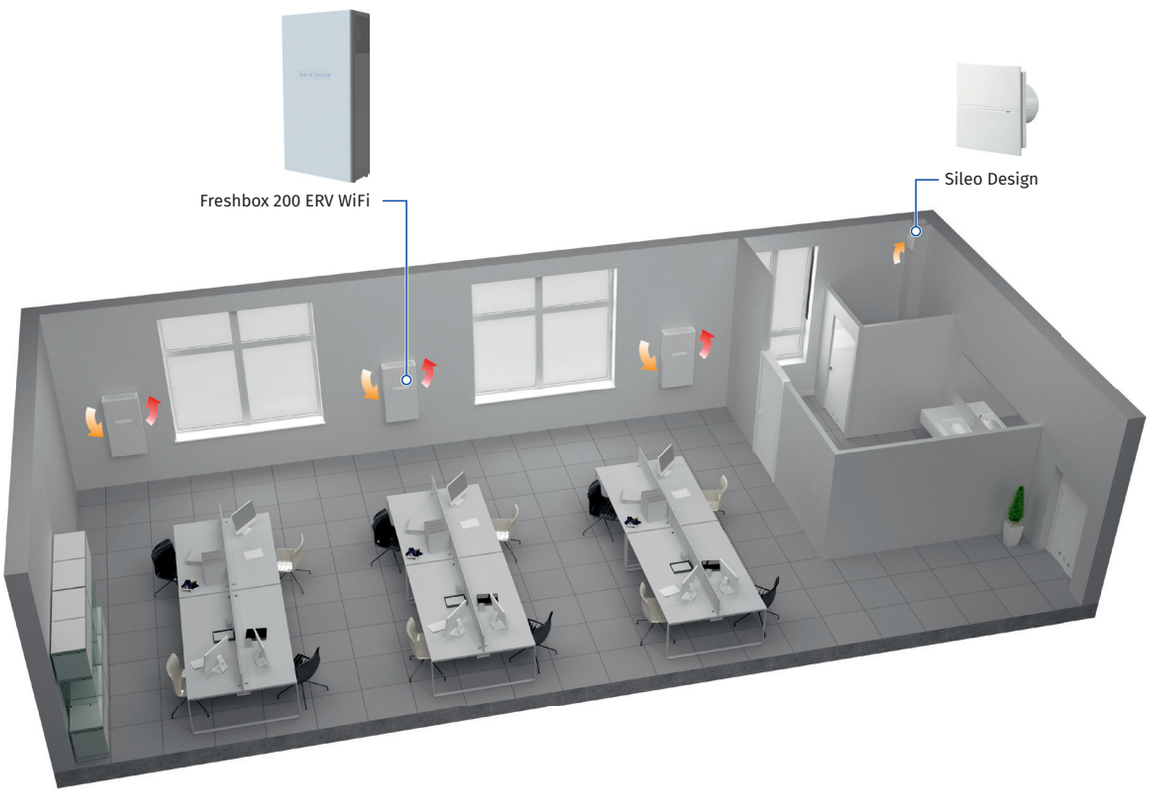

Montagebeispiele und Zweitraumanschluss

Montagebeispiele

- Alle zu belüftenden Räume werden mit einer oder mehreren Lüftungsanlagen ausgestattet. Je nach Raumgröße kann zwischen der Freshbox 100 WiFi oder der Freshbox 200 ERV WiFi gewählt werden.
- Bitte beachten Sie die empfohlenen Luftwechselraten.
- Wir empfehlen Ihnen immer eine Lüftungsplanung.
- Es kann ein zusätzliches Lüftungsrohr zur Entlüftung eines Badezimmers an die Lüftungsanlage Freshbox angeschlossen werden. Hierzu muss die Lüftungsanlage mit einem zusätzlichen Anschlussstutzen (im Lieferumfang enthalten) mit einem Durchmesser von 100 mm bestückt werden.

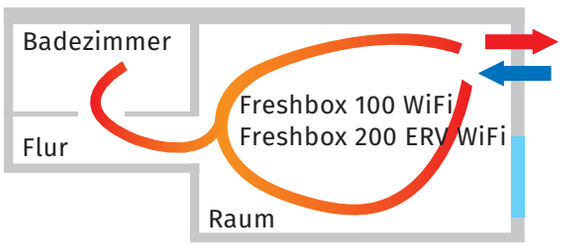

Zweitraumanschluss

Die Modelle der Reihe Freshbox 100 WiFi und Freshbox 200 ERV WiFi können einen Abluftraum (z.B. Badezimmer) mit entlüften. Dazu ist ein Lüftungsrohr von der Freshbox zum Abluftraum zu legen. Stücklisten für die Komponenten zum Anschluss des Abluftraums BlauFast finden Sie auf Seite 19.

Zusätzlich kann der Zweitraum mit einem Feuchtesensor ausgestattet werden. Dieser sorgt dafür, dass die Freshbox die Entfeuchtung des Abluftraumes sicherstellt. Installieren Sie den Feuchtesensor nach dem folgenden Schema:

Apartment- und Bürobelüftung

Die Freshboxen eignen sich besonders für kleine Wohnungen oder Büros. Mittels eines einfachen Rohrsystems kann man zusätzlich einen zweiten Raum mit entlüften. Die beachtliche Förderleistung und der hohe Wärmerückgewinnungsgrad machen diese Anlagen auch für Büroräume äußerst interessant.

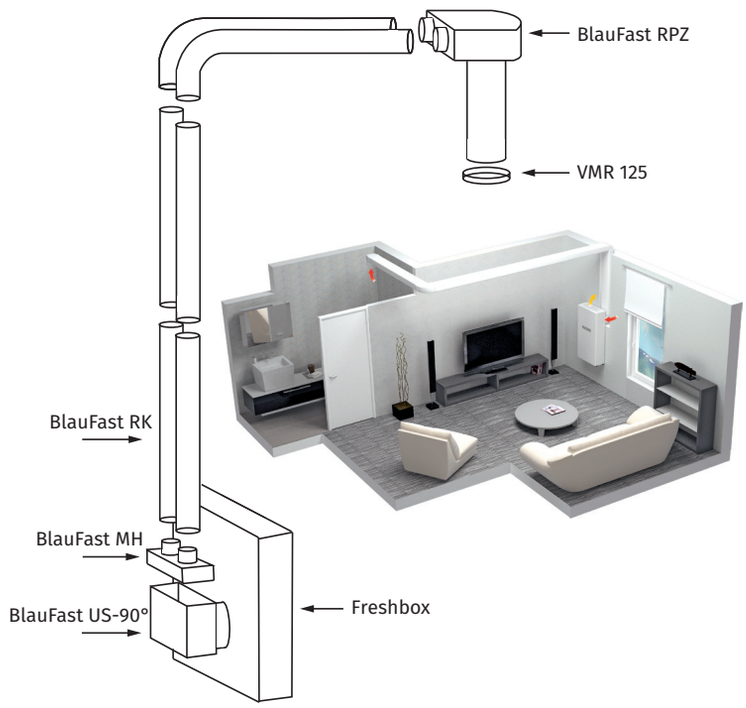

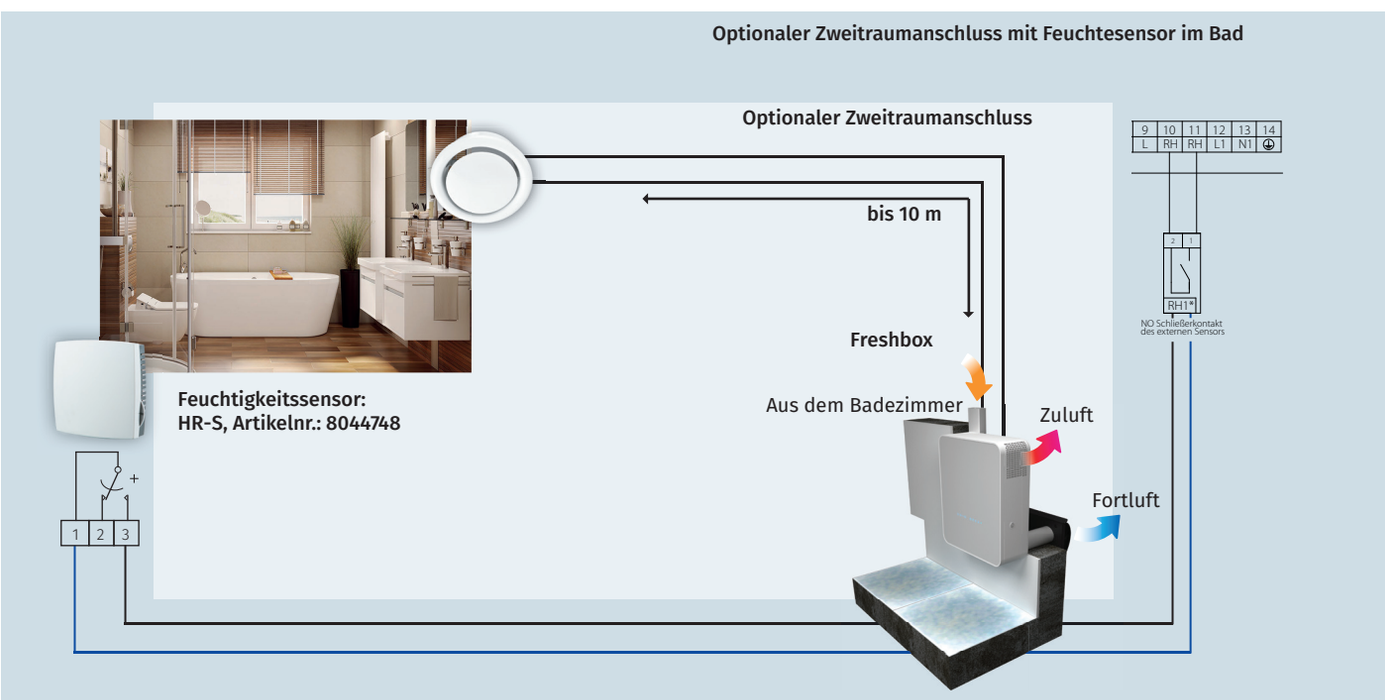

Blaufast – Bestellliste für den Zweitraumanschluss mit BlauFast Rohren

Produktname		Beschreibung	Stückzahl	Artikelnummer
BlauPlast US-90° 100/204x60		Übergang Freshbox – Flachkanal	1	8025532
BlauFast MH 75/204x60		Übergang Flachkanal – BlauFast 2x75 mm	1	8028427
BlauFast RK 75/50 antistatisch & antibakteriell		BlauFast-Rohr 75 mm, doppelte Verlegelänge, zwei Rohre für 60 m³/h nötig. Die Maximallänge beträgt 10 Meter.	nach Bedarf	8029165
BlauFast RPZ 125/75x2 M		Übergang BlauFast-Rohr – 125 mm Rohr für Ventilanschluss	1	8028045
VMR 125		Diffusor – hier tritt die Luft in das Kanalsystem ein	1	8033278
BlauFast RL 75		Dichtungsring für BlauFast-Rohrsystem	4	8023613
BlauFast RD 75		Drossel für BlauFast-Rohrsystem	2	8023538

Weiteres Zubehör

Produktname		Beschreibung	Artikelnummer
MS Freshbox 100 chrome **MS Freshbox 100 white**		Montageset: • Zwei Ø 100 mm Lüftungsrohre, 500 mm lang • Außenhaube aus poliertem Stahl • Kartonschablone	8030277 8030284
FP 193x158x18 G4 PPI für Freshbox 100 WiFi		G4 Filter	8029493
FP 193x158x47 F8 für Freshbox 100 WiFi		F8 Filter	8029516
FP 193x158x47 F8 C für Freshbox 100 WiFi		F8 Aktivkohlefilter	8047756
FP 193x158x47 H13 für Freshbox 100 WiFi		H13 HEPA-Filter	8029530
HR-S		Feuchtigkeitssensor	8044748
MS Freshbox 200 chrome **MS Freshbox 200 white**		Montageset: • Zwei Ø 100 mm Lüftungsrohre, 500 mm lang • Außenhaube aus poliertem Stahl • Kartonschablone	8061653 8063633
FP 201x162x20 G4 für Freshbox 200 ERV WiFi		Abluft-Panelfilter G4	8051791
FP 243x162x20 G4 für Freshbox 200 ERV WiFi		Zuluft-Panelfilter G4	8051807
FP 502x162x40 F7 für Freshbox 200 ERV WiFi		Zuluft-Panelfilter F7	8051814
FP 502x162x40 H13 für Freshbox 200 ERV WiFi		HEPA-Filter H13	8051821

Sileo Design

Leise und energieeffizient

Eigenschaften

- Das speziell konstruierte, aerodynamische Profil des Halbradial-Laufrades sorgt für eine hohe Förderleistung bei niedrigem Geräuschpegel.
- Gehäuse, Laufrad und Abdeckungen sind aus hochwertigem, UV-beständigem Kunststoff gefertigt.
- Rückschlagklappe zur Verhinderung von Luftrückfluss
- Dank der hohen Schutzart ist der Ventilator die ideale Lösung für die Lüftung in Sanitärbereichen.
- Der Motor ist auf speziellen Schwingungsdämpfern montiert.
- Niedriger Energieverbrauch von 7,5 W dank eines neuen, hocheffizienten Motors
- Der mit speziell entwickelten Leitschaufeln versehene Ausblasstutzen minimiert Luftturbulenzen sowie Schalldruck und erhöht gleichzeitig den Luftdruck.
- Zur Wand- und Deckenmontage
- Der Sileo Design 100 12 K1 wird mit einer Niederspannung von 12 VAC betrieben und kann daher in Nassbereichen verwendet werden.

Förderleistung:
bis 90 m³/h
25 l/s

Leistung:
ab 7,5 W

Schalldruckpegel:
ab 26 dB(A)

K1: mit externer Rückschlag-klappe

Varianten

Modell	Sileo Design 100 K1			Sileo Design 100 12 K1
Varianten	Basis	T	H	Basis
Nachlaufschalter		•	•	
Feuchtesensor			•	
Artikelnummer	8107429	8107436	8107443	8108884

- **Nachlaufschalter**
  - Einstellbare Nachlaufzeit von 2 bis 30 Min.
- **Feuchtesensor**
  - Einstellbare Einschaltfeuchte von 60 % bis 90 %
- Um den Sileo Design 100 12 K1 an ein 220-V-/50-Hz-Netz anschließen zu können, muss ein zusätzlicher Abwärtskonverter verwendet werden (z. B. Serie AT-25 220/12-25 (Artikel: 8048852), nicht im Lieferumfang enthalten).

Technische Daten

Modell	Sileo Design 100 K1	Sileo Design 100 12 K1
Versorgungsspannung, V/Hz	220-240/50 (60)	12/50
Leistung, W	7,5	8,5
Stromverbrauch, A	0,050	1,03
Drehzahl, min⁻¹	2165	2165
Förderleistung, m³/h (l/s)	90 (25)	90 (25)
SFP, W/l/s	0,30	0,34
Schalldruckpegel, dB(A)	26	26

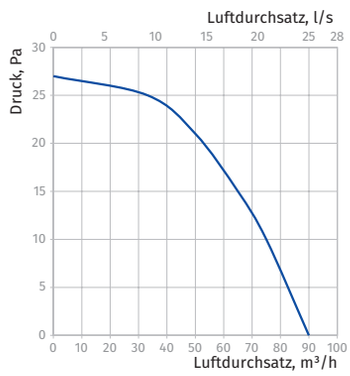

IP45

Außenabmessungen und Montage

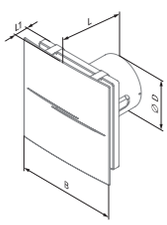

Abmessungen, mm	Ø D	B	L	L1
Sileo Design 100 K1	99	200	130	49

Bezeichnungsschlüssel			
Sileo Design	100	H/T	K1
Modell	Stutzendurchmesser	Variante	Externe Rückschlagklappe

Zubehör

Lüftungsrohre	Flexible Lüftungsrohre	Gitter und Außenhauben	Drehzahlregler	Schlauchschellen
BlauPlast	BlauFlex	Decor, GM	MCD 60/0.3	K, KZ

Sileo Design DC

Leise und energieeffizient, mit Gleichstrommotor

Eigenschaften

- Gehäuse und Laufrad sind aus hochwertigem, UV-beständigem Kunststoff gefertigt.
- Das speziell konstruierte, aerodynamische Profil des Halbradiallaufrades sorgt für eine hohe Förderleistung und hohen Druck bei niedrigem Geräuschpegel.
- Der verkürzte Stutzen ermöglicht den Einbau des Ventilators in einen Lüftungsschacht oder den Anschluss an ein ∅ 100 mm Lüftungsrohr.
- Der Ventilator verfügt über eine spezielle Rückschlagklappe zur Verhinderung von Luftrückfluss und Wärmeverlusten bei Ventilatorstillstand.
- Der Ausblasstutzen ist mit Leitschaufeln ausgestattet, die für eine Verminderung der Luftturbulenz und des Geräuschpegels sowie für eine Erhöhung des Luftdrucks sorgen.
- Der hohe Wasserschutz macht den Ventilator zu einer idealen Lösung für die Lüftung von Badezimmern.
- Die elektronischen Komponenten des Ventilators sind mit speziellen, versiegelten Abdeckungen verschlossen.
- Nachlauftimer einstellbar von 5 bis 30 Minuten
- Feuchtigkeitssensor, Feuchtebereich einstellbar von 60 bis 90 %

Förderleistung:
bis 93 m³/h
26 l/s

Leistungsaufnahme:
ab 1,5 W
SFP:
ab 0,09 W/l/s

Geräuschpegel:
ab 21 dB(A)

DC motor

K1: mit externer Rückschlag-klappe

Varianten

Modell	Sileo Design DC 100 K1	
Varianten	T	H
Nachlauftimer	•	•
Feuchtigkeitssensor		•
Artikelnummer	8107450	8107467

Technische Daten

Modell	Sileo Design DC 100 K1	
Drehzahl	min.	max.
Versorgungsspannung, V/Hz	220–240/50(60)	
Leistungsaufnahme, W	1,5	2,7
Stromaufnahme, A	0,026	0,04
Drehzahl, min⁻¹	1850	2650
Förderleistung, m³/h (l/s)	58 (16)	93 (26)
SFP, W/l/s	0,09	0,1
Schalldruckpegel, dB(A)*	21	26

*Der Schalldruckpegel wurde im freien Raum in einem Abstand von 3 Metern zum Ventilator gemessen.

Außenabmessungen und Montage

- Der Ventilator wird direkt in den Lüftungsschacht eingebaut.
- Falls der Ventilator weiter vom Lüftungsschacht entfernt ist, können flexible Luftleitungen eingesetzt werden. Diese werden mit Hilfe einer Schlauchschelle an den Ausblasstutzen angeschlossen.
- Befestigung an der Wand mit Schrauben
- Auch für die Deckenmontage geeignet

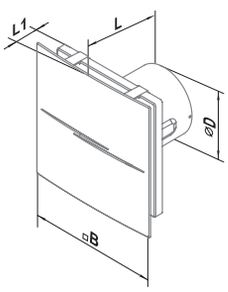

Maße, mm	∅ D	B	L	L1
Sileo Design DC 100	99	200	131	50

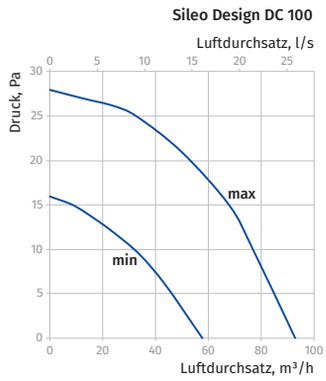

IP45

Bezeichnungsschlüssel				
Sileo Design	DC	100	H/T	K1
Modell	Gleichstrommotor	Stutzendurchmesser	Variante	Externe Rückschlagklappe

Zubehör

Luftleitungssystem	Flexible Lüftungsrohre	Lüftungsgitter und Außenhauben	Schellen
BlauPlast	BlauFlex	Decor, GM	K, KZ

Quatro C

Mit Design-Abdeckung

Eigenschaften

- Wand- oder Deckenmontage
- Einfache Wartung
- Dauerbetrieb
- Rückschlagklappe
- Kugellagermotor
- Design: Metallic (Quatro C Platinum), Aluminium (Quatro C Hi-tech), Edelstahl-Optik (Quatro C Hi-tech chrome), Gold (Quatro C Hi-tech gold)

Förderleistung: bis 265 m³/h, 74 l/s

Leistung: ab 14 W

Schalldruckpegel: ab 33 dB(A)

Platinum | Hi-tech chrome | Hi-tech

Außenabmessungen

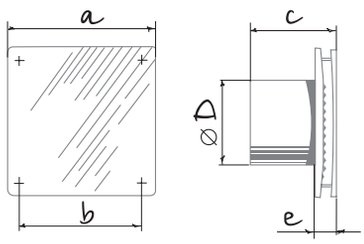

Abmessungen, mm	a	b	c	Ø d	e
Quatro C 100	152	120	126	100	30
Quatro C 125	177	140	135	125	34
Quatro C 150	206	165	154	150	36

Bezeichnungsschlüssel			
Modell	Farbe	Stutzendurchmesser	Variante
Quatro C	Platinum	100	T

Technische Daten

Modell	Quatro C 100	Quatro C 125	Quatro C 150
Versorgungsspannung, V/Hz	220-240/50	220-240/50	220-240/50
Leistung, W	14	16	24
Stromverbrauch, A	0,085	0,1	0,13
Drehzahl, min⁻¹	2300	2400	2400
Förderleistung, m³/h (l/s)	88 (24)	167 (46)	265 (74)
SFP, W/l/s	0,57	0,34	0,33
Schalldruckpegel, dB(A)	33	34	37

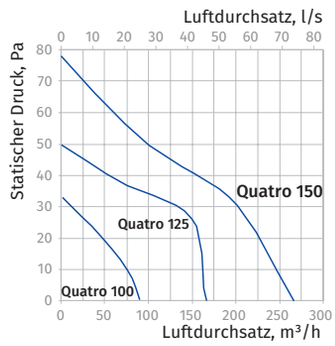

Varianten

Modell	Quatro C 100			Quatro C 125			Quatro C 150		
Varianten	Basis	T	H	Basis	T	H	Basis	T	H
Timer		•	•		•	•		•	•
Feuchtigkeitssensor			•			•			•
Artikelnummer	8000065	8000119	8000072	8000126	8000188	8000140	8000195	8000249	8000201

- Einstellbare Nachlaufzeit von 2 bis 30 Min.
- Einstellbare Einschaltfeuchte von 60 % bis 90 %

IP34

Zubehör

Lüftungsrohre	Flexible Lüftungsrohre	Gitter und Außenhauben	Drehzahlregler		Schlauchschellen
BlauPlast	BlauFlex	Decor, GM	CDT E1.8	MCD 60/0.3	K, KZ

QUATRO C 12

12 V-Ablüfter mit Design-Abdeckung

NEU

Förderleistung:
bis 236 m³/h
66 l/s

Leistung:
ab 14 W

Schalldruckpegel:
ab 32 dB(A)

Platin | Hi-tech chrome | Hi-tech

Eigenschaften

- Wand- oder Deckenmontage
- Einfache Wartung
- Für Dauerbetrieb
- Rückschlagklappe
- Kugellagermotor
- Design: Metallic (Quatro C Platin), Aluminium (Quatro C Hi-tech), Edelstahl-Optik (Quatro C Hi-tech chrome), Gold (Quatro C Hi-tech gold)
- 5 Jahre Garantie
- Der Quatro C 12 wird mit einer Niederspannung von 12 V (Wechselspannung) betrieben und kann daher in Nassbereichen verwendet werden.

Außenabmessungen

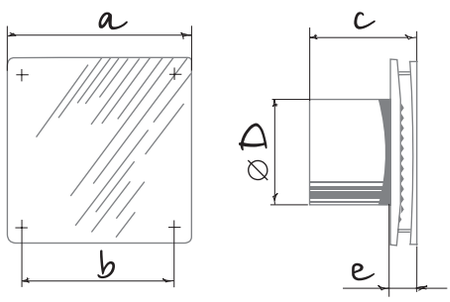

Abmessungen, mm	a	b	c	Ø d	e
Quatro C 100 12	152	120	126	100	30
Quatro C 125 12	177	140	135	125	34
Quatro C 150 12	206	165	154	150	36

Bezeichnungsschlüssel				
Quatro C	Platin	100	12	H
Modell	Farbe	Stutzendurchmesser	Versorgungsspannung	Variante

Technische Daten

Modell	Quatro C 100 12	Quatro C 125 12	Quatro C 150 12
Versorgungsspannung, V/Hz	12/50-60	12/50-60	12/50-60
Leistung, W	14	16	29
Stromverbrauch, A	1,5	1,7	2,0
Drehzahl, min⁻¹	2200	2300	2300
Förderleistung, m³/h (l/s)	77 (21)	149 (41)	236 (66)
SFP, W/l/s	0,65	0,39	0,44
Schalldruckpegel, dB(A)	32	33	36

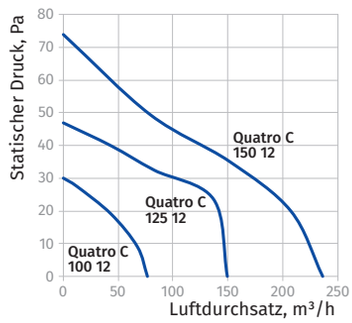

IP34

Varianten

Modell	Quatro C 100 12			Quatro C 125 12			Quatro C 150 12		
Varianten	Basis	T	H	Basis	T	H	Basis	T	H
Timer		•	•		•	•		•	•
Feuchtigkeitssensor			•			•			•
Artikelnummer	8053207	8101977	8101984	8053214	8101991	8102004	8053221	8102011	8102028

- Einstellbare Nachlaufzeit von 2 bis 30 Min.
- Einstellbare Einschaltfeuchte von 60 % bis 90 %
- Um den Quatro C 12 an ein 220-V-/50-Hz-Netz anzuschließen, muss ein zusätzlicher Abwärtswandler verwendet werden (z. B. Serie AT-25 220/12-25, nicht im Lieferumfang enthalten).

Zubehör

Lüftungsrohre	Flexible Lüftungsrohre	Gitter und Außenhauben	Schlauchschellen
BlauPlast	BlauFlex	Decor, GM	K, KZ

VALEO-BP / VALEO-E

Einrohrlüftung nach DIN 18017-3

Eigenschaften

- Entlüftungssysteme für mehrstöckige Wohngebäude und öffentliche Gebäude
- Für Gebäude mit Einrohrentlüftung
- Für Montage in Küchen, Badezimmern, Toiletten
- Auf- oder Unterputzmontage
- Filter mit Filterklasse G4 für Motor-, Laufrad- und Luftkanalschutz, gegen Verunreinigungen
- Zwei- oder dreistufiger Ventilatormotor mit Radiallaufrad gewährleistet minimalen Stromverbrauch
- Stufenweise Drehzahlregelung mit externem Schalter (z.B. Modell CDP-3/5, separate Bestellung)
- Große Auswahl von Steuerungssystemen mit einstellbaren Parametern (Timer, einstellbarer Timer, Intervallschalter, Fotosensor, Feuchtesensor)

Förderleistung:
bis 102 m³/h

Leistung:
ab 15 W
SFP:
ab 1,04 W/l/s

Schalldruck:
ab 27 dB(A)

VALEO-BP:
Ventilator und Gehäuse für Unterputzmontage

VALEO-E:
Ventilator und Gehäuse für Aufputzmontage

Montage

- Mit dem Lüftungssystem verbundene flexible Lüftungsrohre sowie die Verkabelung werden durch die Wand oder Decke zum Ventilator geführt.
- Nach den Innenausbauarbeiten wird am Ventilatorstutzen ein flexibles Lüftungsrohr mit Rohrschellen befestigt.

Das Gehäuse (Valeo-BPL, Valeo-BPR, Valeo-BPD) ermöglicht den Anschluss zusätzlicher Stutzen für die Entlüftung eines benachbarten Raumes (separate Bestellung).

Beschreibung der Varianten

(für zweistufige Ventilatoren)

- Timer (Valeo-BP...T und Valeo-E...T):

Je nach Anschluss ist der Ventilator ausgeschaltet oder läuft fortlaufend in der 1. Lüftungsstufe. Beim Einschalten mit dem externen Schalter wechselt der Ventilator in die 2. Lüftungsstufe mit einer Einschaltverzögerung von 50 Sekunden. Nach dem Ausschalten des Ventilators läuft der Ventilator noch 6 Minuten in der 2. Lüftungsstufe, anschließend kehrt er wieder selbständig in den Ausgangszustand zurück.

- Feuchtesensor (Valeo-BP...H und Valeo-E...H):

Je nach Anschluss ist der Ventilator ausgeschaltet oder läuft fortlaufend in der 1. Lüftungsstufe. Der Ventilator schaltet in die 2. Lüftungsstufe, wenn eine voreingestellte Luftfeuchtigkeit von 60 % bis 90 % erreicht wird. Wenn die eingestellte Luftfeuchtigkeit um 10 % unterschritten wird, schaltet sich der Ventilator aus. Wird das Licht über den Lichtschalter eingeschaltet, wechselt der Ventilator mit einer Einschaltverzögerung von 50 Sekunden in die 2. Lüftungsstufe. Die Betriebsdauer wird mit dem eingebauten Regler von 2 bis 30 Minuten eingestellt.

Weitere Varianten verfügbar.

Technische Daten

Kenndaten	Valeo-BP/Valeo-E 35/60 H
Lüftungsstufen	I / II
Betriebsspannung, V / 50 Hz	220-240
Leistung, W	15/25
Stromaufnahme, A	0,12/0,14
Elektrische Zuleitung, mm²	3x1,5
Förderleistung, m³/h	35; 63
Geräuschpegel bei 3 m Entfernung, dB(A)	27/36
Max. Fördermitteltemperatur, °C	+50
Schutzart	IP55
Motorschutzart	IP44

Produktname	Valeo-BP 35/60 H	Valeo-E 35/60 H
Artikelnummer	8020018	8020209
Rabattgruppe	R004	R004

Außenabmessungen, mm

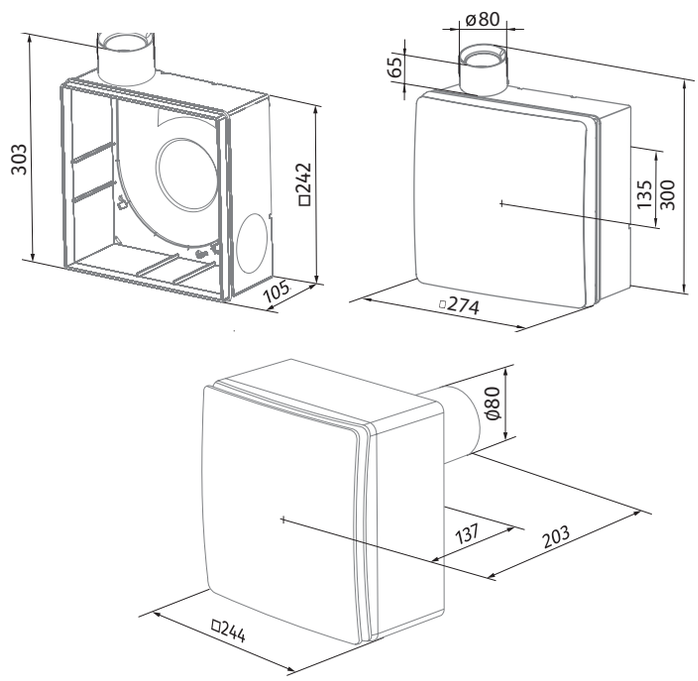

Valeo2 AC / Valeo2 EC

Einrohrlüftung nach DIN 18017-3

- **Valeo2 AC** Lüftereinheit mit Innenblende für Einrohrlüftung nach DIN 18017-3
- **Valeo2 30/60** Steuerbaustein für Lüftereinheit
- **Valeo2 EC** Lüftereinheit mit EC-Motor und Innenblende für Einrohrlüftung nach DIN 18017-3
- **Valeo2 EC H/IR** Steuerelektronik für EC-Lüftereinheit
- **Valeo2 BF** Unterputzgehäuse mit Brandschutz für Valeo2 Lüftereinheit
- **Valeo2 BP2** Unterputzgehäuse ohne Brandschutz für Valeo2 Lüftereinheit
- **Valeo2 E2** Aufputzgehäuse ohne Brandschutz für Valeo2 Lüftereinheit

Förderleistung: bis 60 m³/h

Leistung: ab 7,2 W

Schalldruckpegel: ab 30 dB(A)

Anwendung

- Zur Entlüftung von Wohn- und Sanitärräumen sowie Wohnküchen
- Auch mit Brandschutzgehäuse nach DIBt erhältlich
- Das extrem flache Gehäuse mit einer Einbautiefe von nur 83 mm findet auch in schmalen Wänden und Vormauerungen Platz.
- Strahlwassergeschützt nach Schutzklasse IPX5 und somit für den Einbau im Schutzbereich 1 von Nassräumen zugelassen.
- Verschiedene Einbaulagen möglich sowie Montage an Geschossdecken oder Schachtwänden
- Auch für den Einbau in einfache Trockenbauwände geeignet
- Flexible Einbautiefe, da Gehäuse und Innenblende nicht miteinander verbunden sein müssen

Aufbau und Funktionsweise

- Der Einrohrlüfter ist zur Entlüftung von Bädern und/oder WCs ohne Fenster sowie für Wohnküchen vorgesehen.
- Die Luft wird im Raum über einen Filter angesaugt und durch ein Einrohrsystem ins Freie geblasen.
- Die umgesetzte Luftmenge beim AC-Motor liegt bei 30 oder 60 m³/h und wird durch eine passende Steuerelektronik festgelegt.
  Der EC-Motor kann eine Luftmenge von 20 bis 100 m³/h umsetzen und stufenweise eingestellt werden.
- Einfache Reinigung und Filterwechsel sind durch Abnehmen der aufgesteckten Fassade ohne Werkzeug möglich.
- Der Valeo2 kann individuell nach gegebenen Anforderungen oder Wünschen zusammengestellt werden. Dies erfolgt in drei einfachen Schritten.
  1. **Wahl der Lüftereinheit**
  2. **Wahl des aufsteckbaren Steuerbausteins (für AC-Motor) oder der Zusatzplatine (für EC-Motor)**
  3. **Wahl des Gehäuses**
- Der modulare Aufbau des Lüfters erlaubt neben der flexiblen Zusammenstellung auch eine Nachrüstung oder ein Upgrade auf andere Funktionen – sogar im eingebauten Zustand.

	Artikel	Beschreibung	Artikelnr.
Lüftereinheit	Valeo2 AC	Lüftermotor AC mit Innenblende	8070167
	Valeo2 EC	Lüftermotor EC mit Innenblende	8070174
Steuerbaustein für AC-Motor	Valeo2 30/60	30/60 m³/h, ohne Vor- und Nachlaufzeit	8070181
	Valeo2 30/60 T	30/60 m³/h, 60 Sek. Vorlaufzeit, 7 Min. Nachlaufzeit	8070198
	Valeo2 30/60 ITR	30/60 m³/h, 60 Sek. Vorlaufzeit, Intervall und Nachlaufzeit einstellbar	8070204
	Valeo2 30/60 H	30/60 m³/h, 60 Sek. Vorlaufzeit, 7 Min. Nachlaufzeit, intelligenter Feuchtesensor	8070211
Zusatzplatine für EC-Motor	Valeo2 EC H	Zusatzplatine für Feuchtesteuerung	8070235
	Valeo2 EC IR	Zusatzplatine für Bewegungsmelder	8086519
Gehäuse	Valeo2 BF	Unterputzgehäuse mit Brandschutz	8070051
	Valeo2 BFL	Unterputzgehäuse mit Brandschutz, Nebenanschluss links	8070068
	Valeo2 BFR	Unterputzgehäuse mit Brandschutz, Nebenanschluss rechts	8070075
	Valeo2 BFK	Unterputzgehäuse mit selbstverriegelnder Brandschutzklappe	8070082
	Valeo2 BFLK	Unterputzgehäuse mit selbstverriegelnder Brandschutzklappe, Nebenanschluss links	8070099
	Valeo2 BFRK	Unterputzgehäuse mit selbstverriegelnder Brandschutzklappe, Nebenanschluss rechts	8070105
	Valeo2 BP2	Unterputzgehäuse ohne Brandschutz	8070112
	Valeo2 BP2L	Unterputzgehäuse ohne Brandschutz, Nebenanschluss links	8112454
	Valeo2 BP2R	Unterputzgehäuse ohne Brandschutz, Nebenanschluss rechts	8112461
	Valeo2 BP2H	Unterputzgehäuse ohne Brandschutz, Ausblasstutzen hinten	8112478
	Valeo2 BP2HL	Unterputzgehäuse ohne Brandschutz, Ausblasstutzen hinten, Nebenanschluss links	8112485
	Valeo2 BP2HR	Unterputzgehäuse ohne Brandschutz, Ausblasstutzen hinten, Nebenanschluss rechts	8112492
	Valeo2 E2	Aufputzgehäuse ohne Brandschutz	8070129
Zubehör für Gehäuse	Valeo2 K	Brandschutzklappe für die Unterputzgehäuse Valeo2 BF/BFL/BFR	8070136
	Valeo2 BA	Brandschutzvorrichtung für Wandeinbau	8070143
	Valeo2 M	Montagebügel für Unterputzgehäuse	8070150
Zubehör	FP Valeo2	Filter im 5er-Paket	8070242

Technische Daten

Kenndaten	Valeo2 AC	Valeo2 EC
Versorgungsspannung, V/50 (60) Hz	230	230
Leistungsaufnahme, W	7,2	15,3
Förderleistung, m³/h (l/s)	60	20–100
Filter	G3	G3
Geräuschpegel bei 30 m³/h und 3 m, dB(A)	30	ab 37,4
Schutzart	IPX5	IPX5

Bezeichnungsschlüssel

Modell	Motor	Lüftungsstufen, m³/h	Steuerbaustein für AC-Motor	Zusatzplatine für EC-Motor	Gehäuse	Brandschutz	Nebenanschluss
Valeo2	AC EC	**30/60** (AC-Motor) **20–100** stufenweise (EC-Motor)	**T:** Einschaltverzögerung, Nachlaufzeit **I:** Intervallsteuerung **R:** Nachlaufzeit einstellbar **H:** Feuchtesensor	**H:** Feuchtesensor **IR:** Bewegungsmelder	**B:** Unterputzgehäuse **E:** Aufputzgehäuse	**F:** mit Brandschutz **K:** mit Brandschutz für Wohnküchen **P2:** ohne Brandschutz **P2H:** Ausblasstutzen nach hinten	**L:** Nebenanschluss links **R:** Nebenanschluss rechts

Brandschutz

- Zur Verhinderung einer Brandübertragung von Geschoss zu Geschoss ist der Valeo2 auch mit Brandschutz erhältlich.
- Die Unterputzgehäuse BF und BFK besitzen eine Absperrvorrichtung gegen Feuer und Rauch nach DIN 18017-3 und die Feuerwiderstandsklasse K90.
- Zudem ist eine selbstverriegelnde Brandschutzeinrichtung Valeo2 K für Wohnküchen erhältlich.
- Die Brandschutzklappe Valeo2 K ist auch bei verbautem Gerät nachrüstbar.

Wo findet der Brandschutz statt?

Beim Brandschutz geht es immer um die Vermeidung der Ausbreitung von Feuer auf weitere Brandabschnitte. Bauseits kann der Brandschutz in der Decke oder über die Schachtwand vorgenommen werden. Wenn die Wandstärken und Deckenschotts für den Brandschutz nicht ausreichend geplant wurden, bietet der Valeo2 Lösungen, um den Vorgaben gerecht zu werden. Luftleitungen müssen in jedem Fall brandsicher nach MBO (Musterbauordnung) verlegt werden.

Technische Daten der Gehäuse

Gehäuse	BP2	BP2L/BP2R	BP2H	BP2HL/BP2HR	BF	BFL/BFR	E2
Material	ABS-Kunststoff	ABS-Kunststoff	ABS-Kunststoff	ABS-Kunststoff	Fibersilikat	Fibersilikat	ABS-Kunststoff
Gewicht Gehäuse, kg	0,5	0,6	0,6	0,7	2,2	2,3	0,8
Position Anschlussstutzen	seitlich	seitlich	hinten	hinten	seitlich	seitlich	hinten
Anschlussstutzen, mm	75	75	75	75	75	75	80–100
Nebenanschluss L oder R	nein	ja	nein	ja	nein	ja	nein
Brandschutz	nein	nein	nein	nein	ja	ja	nein
Auf-/Unterputz	Unterputz	Unterputz	Unterputz	Unterputz	Unterputz	Unterputz	Aufputz
Artikelnummer	8070112	8112454/8112461	8112478	8112485/8112492	8070051	8070068/8070075	8070129

Außenabmessungen, mm

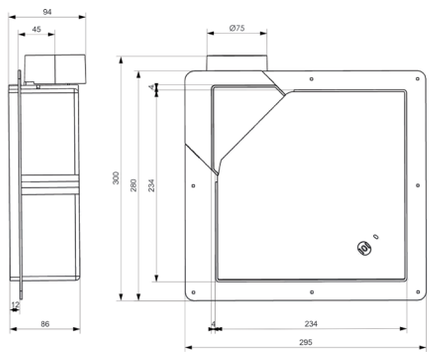

Unterputzgehäuse Valeo2 BP2

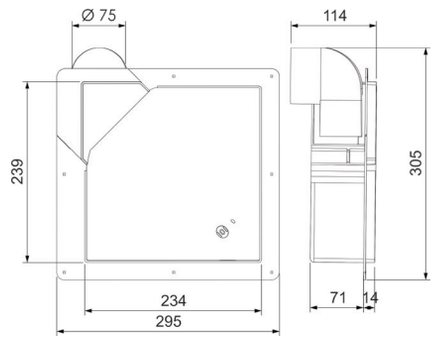

Unterputzgehäuse Valeo2 BP2H

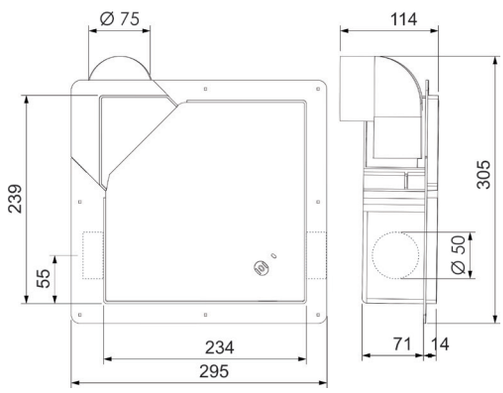

Unterputzgehäuse Valeo2 BP2HL/Valeo2 BP2HR

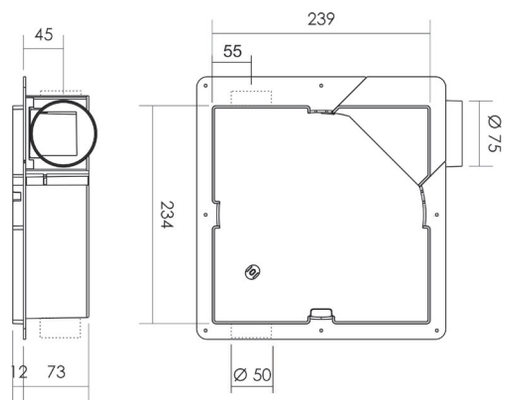

Unterputzgehäuse Valeo2 BP2L/Valeo2 BP2R

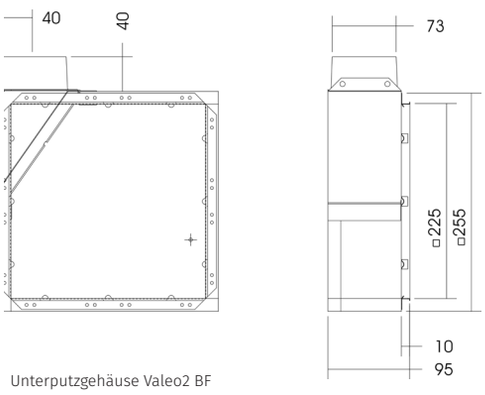

Unterputzgehäuse Valeo2 BF

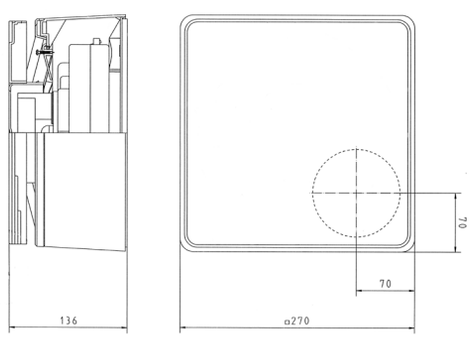

Aufputzgehäuse Valeo2 E2

Ergänzendes und alternatives Zubehör

ROHBAUTRÄGER

Statt durch eine Kernlochbohrung kann das Lüftungsrohr der VENTO Anlage auch mittels Rohbauträger 365 und Rohbauträger 500 mit 3 mm Gefälle in die Wand eingesetzt werden. Der Rohbauträger, bestehend aus EPS (expandiertes Polystyrol), wird während der Rohbauphase in die Wand eingemauert. Das macht eine nachträgliche Kernlochbohrung überflüssig, spart somit einige Arbeitsgänge und bringt folgende Vorteile: Es ist kein Bohren und kein nachträgliches Ausschäumen nötig. Außerdem wird eine erhöhte Isolation erreicht. Der Rohbauträger kann beliebig an die Wandstärke angepasst werden. Ab 500 mm Mauerdicke werden zwei Rohbauträger kombiniert. Durch den Rohbauträger wird eine weitere Kernlochbohrung überflüssig. Dies spart einige Arbeitsgänge und bringt folgende Vorteile:

- Kein Bohren nötig und entsprechend sauberer Einbau
- Kein nachträgliches Ausschäumen nötig
- Erhöhte Isolation des Lüftungsrohres

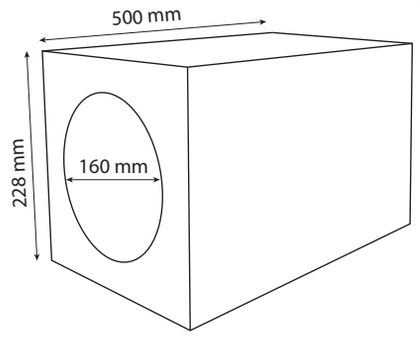

Produktname	Rohbauträger 365	Rohbauträger 500 mit Gefälle
Artikelnummer	7055024	8069796
Rabattgruppe	R005	R005
Für folgende Modelle nutzbar	VENTO inHome (W), VENTO Expert A50-1 Pro / W V.2, VENTO Expert DUO A30-1 Pro / W. V.2, VENTO Eco A50	

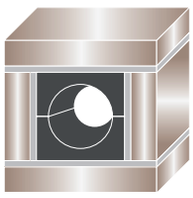

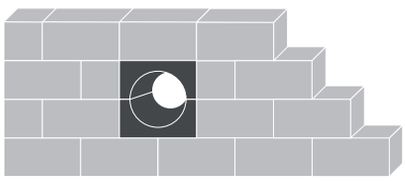

Rohbauträger im Holzständerbau angewendet in einer Steinmauer verbaut

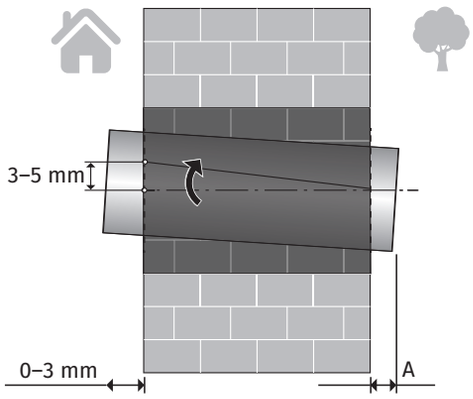

REDUZIERHÜLSE FÜR ABLUFTVENTILATOREN (160/100)

Die Reduzierhülse kann nachträglich in den Rohbauträger eingeschoben werden. Der Durchmesser für das Lüftungsrohr lässt sich nach der Rohbauphase von 160 mm auf 100 mm reduzieren und ermöglicht somit die Montage eines Zuluft-/Abluftventilators mit einem Anschlussdurchmesser von 100 mm. Die Reduzierhülse kann durch Zuschneiden beliebig an die Wandstärke angepasst werden. Die Reduzierhülse besteht aus EPS und kann nach der Rohbauphase in den bereits in die Wand eingemauerten Rohbauträger ohne Verwendung weiterer Werkzeuge eingeschoben werden. Die Reduzierhülse wird bündig in den Rohbauträger eingeschoben, das benötigte Gefälle für die Kondensatabführung ist bereits beim Einbau des Rohbauträgers berücksichtigt.

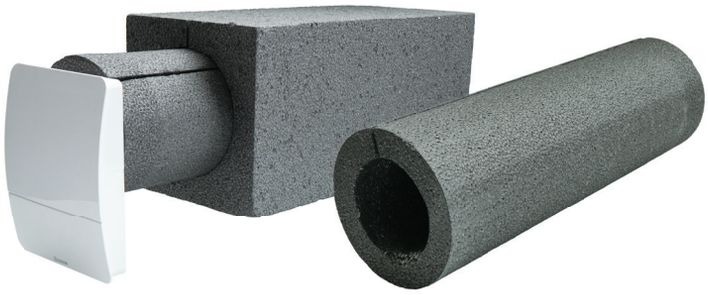

Ventilator mit Reduzierhülse im Rohbauträger

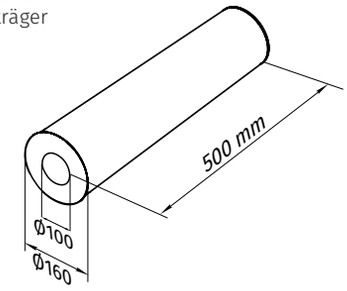

Produktname	Reduzierhülse
Artikelnummer	7155043
Rabattgruppe	R005
Für folgende Modelle nutzbar	Alle Zuluft- und Abluftventilatoren mit einem Anschlussdurchmesser von 100 mm VENTO inHome mini (W), VENTO Expert A30 W V.2

KELLERDURCHFÜHRUNG VENTO KD 160

Die Kellerdurchführung ermöglicht den Einbau von VENTO Expert Anlagen in Kellerräume. Im Lieferumfang ist ein Rohr mit Kondensatablauf mit integriertem Rückschlagventil und eine optisch ansprechende Wetterschutzhaube aus Edelstahl enthalten. Die Kellerdurchführung ist bis zu einem maximalen Abstand von 350 mm zwischen Kellerdecke und Oberkante des Erdreichs einsetzbar. Auf Wunsch kann die Kellerdurchführung mit einem Entfeuchtungssensor ausgestattet werden. Das ist vor allem dann relevant, wenn in den Kellerräumen auf eine Wärmerückgewinnung verzichtet wird. Nähere Infos gerne auf Anfrage unter service@blaubergventilatoren.de

Produktname	VENTO KD 160
Artikelnummer	7055029
Für folgende Modelle nutzbar	VENTO inHome (W), VENTO Eco A50, VENTO Expert A50-1 Pro / W V.2

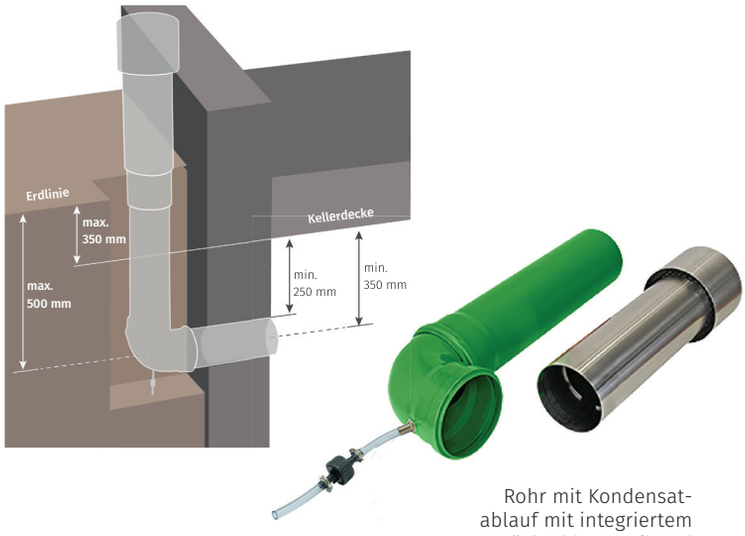

Rohr mit Kondensatablauf mit integriertem Rückschlagventil und Wetterschutzhaube aus Edelstahl

DACHDURCHFÜHRUNG VENTO DD 160

Mit unserer Dachdurchführung VENTO DD 160 können Sie Ihr dezentrales Lüftungssystem auch im Dachgeschoss einbinden. Durch viele verschiedene Farbvarianten haben Sie die Möglichkeit die Haube ideal an das Dach anzupassen. Für die Installation wird ein Kniestock von mindestens 500 mm benötigt. Für Dachneigungen von 16° – 65° geeignet.

Produktname	VENTO DD 160
Artikelnummer	7077001
Für folgende Modelle nutzbar	VENTO inHome (W), VENTO Eco A50, VENTO Expert A50-1 Pro / W V.2

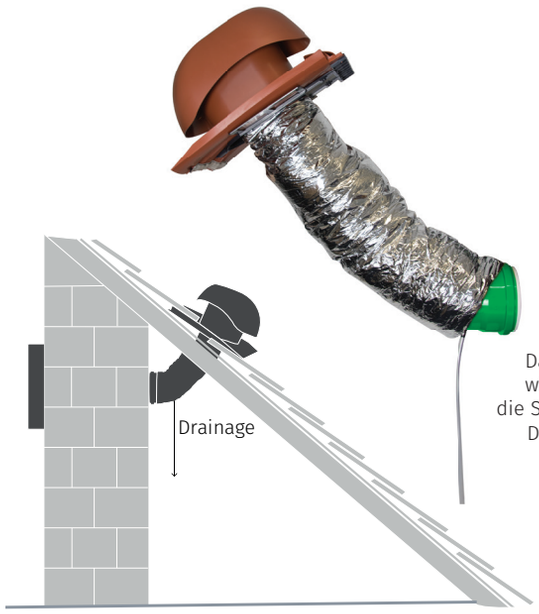

Die Haube der Dachdurchführung wird individuell an die Schindelfarbe des Daches angepasst.

FILTER – AUCH FÜR ALLERGIKER

Serienmäßig sind unsere dezentralen Lüftungsanlagen mit zwei G3 oder G4 Filtern ausgestattet. Für VENTO Expert Anlagen und die Freshbox ist optional ein Pollenfilter erhältlich. Dieser ermöglicht Allergikern im Sommer einen beschwerdefreien Schlaf, ohne auf frische Luft verzichten zu müssen. Zu beachten ist, dass durch die hohe Dichte des Filters der Luftdurchsatz um ca. 20 % reduziert wird.

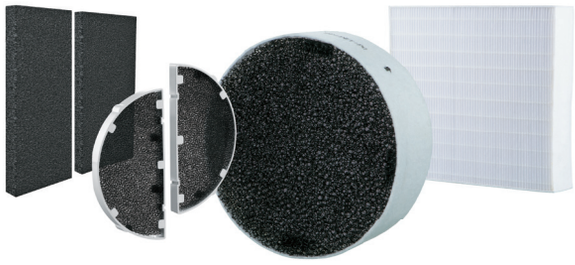

Produktname	FP2 Vento F7 Pollenfilter zur Erstbestückung für VENTO Expert A50	FPC 150x50 F7 Ersatz-Pollenfilter ohne Halterung für VENTO Expert A50	FP 193x158x47 F8 Filter für Freshbox 100 WiFi	FP Vento Expert DUO A30 G3 G3 Filter Vento Expert DUO	FP1 Vento Expert DUO A30 G3 G3 Filter mit Halterung für Vento Expert DUO A30
Artikelnummer	8085741	8086526	8029516	8035678	8085413
Rabattgruppe	R005	R005	R005	R005	R005

SENSORTECHNIK

Sie haben die Möglichkeit Ihre Anlage zusätzlich mit einem CO_2-Sensor auszustatten. Die Lüftungsanlage lüftet damit automatisch, wenn der CO_2-Gehalt den eingestellten Grenzwert überschreitet.

Produktname	CD-1	CD-2
Artikelnummer	8014406	8014413
Rabattgruppe	R009	R009

Unsere Außenlösungen

AH-10 (DUO) – KUNSTSTOFFHAUBE

Budgetsparend und im dezenten Design. Die günstige Lösung für unsere VENTO Anlagen aus UV-beständigem Kunststoff. Mit einem Durchmesser von 100 mm auch für viele Kleinraumventilatoren geeignet. Die speziell entwickelte Tropfkante sorgt dafür, dass entstehendes Kondensat abtropfen kann, ohne die Wand zu berühren.

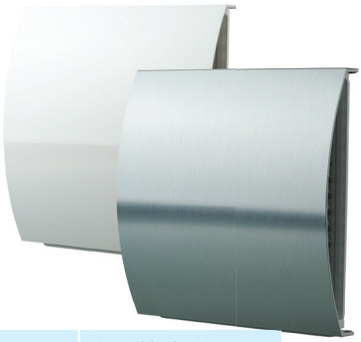

Produktname	AH-10 white 100	AH-10 chrome 100	AH-10 anthracite grey 100	AH-10 grey 100	AH-10 black 100
Artikelnummer	8049910	8049927	8066962	8062612	8063862
Rabattgruppe	R003	R003	R003	R003	R003

Produktname	AH-10 white 160	AH-10 chrome 160	AH-10 anthracite grey 160	AH-10 grey 160	AH-10 black 160	AH-10 brown 160
Artikelnummer	8049934	8049941	8066832	8056406	8056413	8063831
Rabattgruppe	R005	R005	R005	R005	R005	R005

Produktname	AH-10 white 160 DUO	AH-10 chrome 160 DUO	AH-10 anthracite grey 160 DUO	AH-10 grey 160 DUO	AH-10 black 160 DUO
Artikelnummer	8058608	8058615	8066986	8058639	8058622
Rabattgruppe	R005	R005	R005	R005	R005

AH-11 – KUNSTSTOFFHAUBE

Außenhaube aus PVC für Fort- und Außenluft-Anschlüsse in Wohn-, Gewerbe- und Industriegebäuden. Sie ist UV- und feuerbeständig. Das Modell AH-11 160 passt auf Lüftungsrohre mit 150 – 160 mm Durchmesser. Mit dem Adapterring AH-11 160/100 (separat erhältlich) kann sie auch auf 100 mm-Rohre montiert werden. Eine Kondensatabtropfkante verhindert, dass das Kondensat die Wand berührt. Die Innenseite ist mit schallabsorbierendem Polyurethanschaum ausgekleidet.

Produktname	AH-11 white 160	AH-11 black 160	AH-11 grey 160	AH-11 terracotta 160	AH-11 vintage 160
Artikelnummer	8058233	8068270	8068256	8068263	8092732
Rabattgruppe	R005	R005	R005	R005	R005

Zubehör

Produktname	Abbildung	Beschreibung	Artikelnummer
Adapterring AH-11 160/100		Wird eingesetzt, um die Außenhaube kompatibel für Rohre mit Durchmesser 100 mm zu machen.	8106415

AH 160 – METALLHAUBE DER KLASSIKER IN VIELEN FARBEN

Edler Look in vielen Farben – die Metallhaube ist ein gern verwendeter Klassiker. Durch die große Farbauswahl individuell anpassbar.

Produktname	AH white 160	AH chrome 160	AH anthracite grey 160	AH grey 160	AH brown 160
Artikelnummer	8020414	8020360	8050930	8027994	8029837
Rabattgruppe	R005	R005	R005	R005	R005

AH-S – FÜR DÜNNE WÄNDE

Wenn die Mauerstärke 240 mm unterschreitet, haben Sie die Möglichkeit dies mit einer speziellen Außenhaube zu kompensieren. Die S-Variante ist in chrome und anthracite grey erhältlich und benötigt eine Mauerstärke von nur 150 mm.

Produktname	AH-S white 160	AH-S chrome 160	AH-S anthracite grey 160
Artikelnummer	8030659	8020445	8065088
Rabattgruppe	R005	R005	R005

FENSTERLAIBUNG – KIT BLAUPLAST

Das Fensterlaibungskit ermöglicht einen Luftauslass über die Fenster. Das ist besonders interessant, wenn man aufgrund der Optik keine Außenhauben verbauen möchte. In den Farben chrome und white verfügbar.

Produktname	KIT BlauPlast chrome	KIT BlauPlast white
Artikelnummer	8042423	8001277
Rabattgruppe	R005	R005
Für folgende Modelle nutzbar	VENTO inHome (W), VENTO Eco A50, VENTO Expert A50-1 Pro / W V.2	

FARBCODE FÜR ALLE AUßENHAUBEN

- Weiß (white) RAL 9016 (nur Metall)
- Schwarz (black)
- Anthrazitgrau (anthracite grey) RAL 7016 (nur Metall)
- Edelstahl/-optik (chrome)
- Grau (grey) RAL 7040 (nur Metall)
- Terracotta
- Vintage
- Braun (brown) RAL 8017 (nur Metall)

LEITFADEN UND BESTELLHILFE: FÜR DEZENTRALE WOHNRAUMLÜFTUNG UND ABLUFTVENTILATOREN

BLAUBERG Ventilatoren

SCHRITT 1

Hinweis: Die Bestellnummern der Geräte befinden sich auf S.3

AUSWAHL DER VORBEREITUNGSKOMPONENTEN

(Rohbauphase) Wanddurchführungen und Gehäuse

VORBEREITUNG OHNE GERÄT

DIE VENTO SERIE INHOME | EXPERT

Ausführung mit Kernlochbohrung

oder

Ausführung mit Rohbauträger

KERNLOCHBOHRUNG
Ausführung mit 180 mm Bohrdurchmesser, Rohr mit Ø 160 mm verwenden und ausschäumen

Hinweis: Bei der Pro-Variante Signalkabel nicht vergessen

BESTELLARTIKEL

ROHBAUTRÄGER
500 mit Gefälle, für den Einbau ins Mauerwerk

BESTELLARTIKEL

ROHRDURCHMESSER 160 MM

R 160 – 500, Rohr 50 cm
R 160 – 700, Rohr 70 cm

ABLUFTVENTILATOREN FÜR AUSSENWÄNDE

Ausführung mit Kernlochbohrung

oder

Ausführung mit Rohbauträger

KERNLOCHBOHRUNG
Ausführung mit 120 mm Bohrdurchmesser, Rohr mit Ø 100 mm verwenden und ausschäumen

Wichtig: Stromauslass markieren

BESTELLARTIKEL

ROHBAUTRÄGER
500 mit Gefälle, für den Einbau ins Mauerwerk

BESTELLARTIKEL

REDUZIERHÜLSE
(160/100) zum Einschub in den Rohbauträger

BESTELLARTIKEL

ROHRDURCHMESSER 100 MM

RR 100/0.5, Rohr 50 cm
RR 100/1, Rohr 100 cm

VALEO2 FÜR INNENLIEGENDE RÄUME NACH DIN 18017-3

oder

oder

BESTELLARTIKEL

UNTERPUTZGEHÄUSE MIT BRANDSCHUTZ

BESTELLARTIKEL

UNTERPUTZGEHÄUSE OHNE BRANDSCHUTZ

BESTELLARTIKEL

AUFPUTZGEHÄUSE

Wichtig: Zubehör für Gehäuse nicht vergessen

ANWENDUNGSBEISPIEL

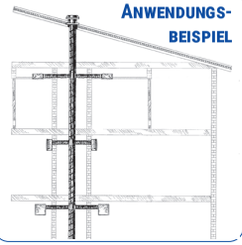

Bestellinfo: VENTO Expert Geräte

Artikel	Beschreibung	Artikelnr.
Rohbauträger 500 mit Gefälle	Rohbauträger	8069796
R 160 – 500; 50 cm	Rohr	8022685
R 160 – 700; 70 cm	Rohr	8022692
(DUO: hier 1 Luftstromtrenner zusätzlich nötig)	Luftstromtrenner	8030345

Bestellinfo: Abluftventilatoren

Artikel	Beschreibung	Artikelnr.
Rohbauträger 500 mit Gefälle	Rohbauträger	8069796
Reduzierhülse (160/100)	Reduzierhülse	7155043
RR 100/0.5; 50 cm	Rohr	8024825
RR 100/1; 100 cm	Rohr	8024832

Bestellinfo: Valeo2

Artikel	Beschreibung	Artikelnr.
Valeo2 BF	Unterputzgehäuse mit Brandschutz	8070051
Valeo2 BFK	Unterputzgehäuse mit selbstverriegelnder Brandschutzeinrichtung	8070082
Valeo2 BP2	Unterputzgehäuse ohne Brandschutz	8070112
Valeo2 E2	Aufputzgehäuse ohne Brandschutz	8070129
Valeo2 K	Brandschutzvorrichtung für die Unterputzgehäuse Valeo2 BF/BFL/BFR	8070136
Valeo2 BA	Brandschutzvorrichtung für Wandeinbau	8070143
Valeo2 M	Montagebügel für Unterputzgehäuse	8070150

Weitere Gehäuse mit unterschiedlichen Nebenanschlüssen verfügbar. Siehe Datenblätter „Valeo2" und „Valeo2 EC".

BLAUBERG Ventilatoren

LEITFADEN UND BESTELLHILFE: FÜR DEZENTRALE WOHNRAUMLÜFTUNG UND ABLUFTVENTILATOREN

BLAUBERG Ventilatoren

SCHRITT 2

AUSWAHL DER FASSADENABSCHLÜSSE

Zum Einbau während oder nach Fertigstellung der Fassadenarbeiten

Hinweis: Die Bestellnummern der Geräte befinden sich auf S.3

VENTO Expert VENTO inHome

VENTO Expert DUO

Abluftventilatoren für Aussenwände

Valeo2 für innenliegende Räume nach DIN 18017-3

Aussenhauben/Metallgitter

BESTELLARTIKEL
AH 160

oder

BESTELLARTIKEL
AH-S 160
für dünne Wände

Aussenhauben/Kunststoffgitter

BESTELLARTIKEL
AH-10 160

oder

BESTELLARTIKEL
AH-11 160

Laibungskit

oder

BESTELLARTIKEL
Kit BlauPlast 160
Laibungskit für Fensterlaibung

BESTELLARTIKEL
AH-5 160

oder

BESTELLARTIKEL
AH-10 160 DUO

Laibungskit nicht zur Verwendung für DUO-Geräte und Ablüfter geeignet!

BESTELLARTIKEL
Decor-M 150x150s A

oder

BESTELLARTIKEL
AH-10 100

oder

BESTELLARTIKEL
Decor 155x155/Us

Weitere Varianten verfügbar.

Außenhauben für verschiedene Geräte in einheitlicher Optik:

- AH-10 160
- AH-10 DUO
- AH-10 100

Begriffserklärung:

AH	Außenhauben
HK	Haube mit Rückschlagklappe
Us	Universalflansch mit Insektenschutz
S	Edelstahl
M	Metall
s	Insektenschutz

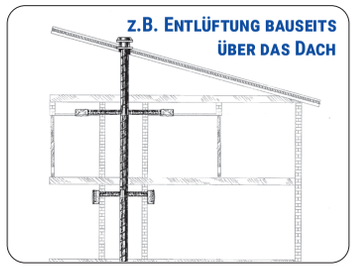

Bestellinfo: VENTO Serie

Artikel	Beschreibung	Artikelnr.
AH white 160	Metallaußenhaube	8020414
	In weiteren Farben verfügbar.	
AH-S white/chrome 160	Außenhauben für dünne Wände	8030659 8020445
AH-10 white 160	Kunststoffaußenhaube	8049934
	In weiteren Farben verfügbar.	
AH-11 white 160	Kunststoffaußenhaube	8058233
	In weiteren Farben verfügbar.	
Kit BlauPlast white 160	Laibungskit	8001277
Kit BlauPlast chrome 160	Laibungskit	8042423

Bestellinfo: VENTO Expert DUO

Artikel	Beschreibung	Artikelnr.
AH-5 white 160 DUO	Metallaußenhaube	8029370
	In weiteren Farben verfügbar.	
AH-10 white 160 DUO	Kunststoffaußenhaube	8058608
	In weiteren Farben verfügbar.	

Bestellinfo: Abluftventilatoren

Artikel	Beschreibung	Artikelnr.
Decor-M 150x150s A weiß	Metallabdeckgitter	8039232
	In weiteren Farben verfügbar.	
AH-10 white 100	Kunststoffaußenhaube	8049910
	In weiteren Farben verfügbar.	
Decor 155x155/Us	Kunststoffaußengitter	8026935

Weiß; RAL 9016 · Edelstahl/-optik · Grau · Anthrazit; RAL 7016 · Vintage · Braun; RAL 8017 · Terracotta · Schwarz

LEITFADEN UND BESTELLHILFE: FÜR DEZENTRALE WOHNRAUMLÜFTUNG UND ABLUFTVENTILATOREN

BLAUBERG Ventilatoren

SCHRITT 3

AUSWAHL DER GERÄTE UND OPTIONEN

Installation und Inbetriebnahme der Lüftungsgeräte

Hinweis: Bohrschablonen für viele Lüfter erhältlich.

VENTO Expert / VENTO inHome

BESTELLARTIKEL

VENTO Expert A50-1 Pro/W V.2
Fertigstellungsset (Geräteverbund über Kabel/WLAN, Steuerung über Fernbedienung/App)

oder

BESTELLARTIKEL

VENTO inHome (W)
Fertigstellungsset (Geräteverbund über Kabel/WLAN, Steuerung über Fernbedienung/App, in Schwarz und Weiß verfügbar)

VENTO Expert DUO

BESTELLARTIKEL

VENTO Expert DUO A30-1 Pro
Fertigstellungsset

oder

BESTELLARTIKEL

VENTO Expert DUO A30-1 W V.2
Fertigstellungsset (Steuerung über App)

Abluftventilatoren für Aussenwände

BESTELLARTIKEL

Sileo Design 100 H K1
mit integriertem Feuchtesensor und Nachlauf

Viele Varianten verfügbar, siehe Bestellinfo

oder

BESTELLARTIKEL

Quatro C 100 H
mit integriertem Feuchtesensor und Nachlauf

Viele Varianten verfügbar, siehe Bestellinfo

Hinweis: Viele Ablüfter verfügbar. Auch DC oder V12-Varianten

Begriffserklärung:
- **T** Timer
- **H** Nachlauf und Feuchtesensor

Valeo2 für innenliegende Räume nach DIN 18017-3

Einzelteil für modularen Aufbau. Komplettgerät besteht aus Gehäuse, Steuerbaustein und Lüftermotor.

BESTELLARTIKEL

Valeo2 AC
Lüftermotor mit Intervallfunktion, Vor- und Nachlauf und Feuchtesensor.
In vielen Varianten, siehe Bestellinfo.

und

BESTELLARTIKEL

Valeo2 30/60 T/ITR/H
Steuerbaustein mit Feuchtesensor und Nachlauf

Viele Varianten verfügbar, siehe Bestellinfo

oder

BESTELLARTIKEL

Valeo2 EC
Lüftermotor mit Vor- und Nachlauf, Platine mit Feuchtesensor oder Bewegungsmelder wählbar

und

BESTELLARTIKEL

Valeo2 EC H/IR
Zusatzplatine für Lüftereinheit

Feuchtesensor oder Bewegungssensor verfügbar, siehe Bestellinfo

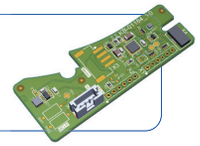

Bestellinfo: VENTO Expert

Artikel	Beschreibung	Artikelnr.
Fertigstellungsset VENTO Expert A50-1 Pro	Set, bestehend aus: Kartusche, Innenblende mit Steuerung	8020667
Fertigstellungsset VENTO Expert A50-1 W V.2		8065545
Fertigstellungsset VENTO Expert DUO A30-1 Pro	Set, bestehend aus: Kartusche, Luftstromtrenner und Innenblende mit Steuerung	8029349
Fertigstellungsset VENTO Expert DUO A30-1 W V.2		8063619

Bestellinfo: VENTO inHome

Artikel	Beschreibung	Artikelnr.
Fertigstellungsset VENTO inHome	Set, bestehend aus: Kartusche, Innenblende mit Steuerung	8106859
Fertigstellungsset VENTO inHome W		8107245

Bestellinfo: Abluftventilatoren

Artikel	Beschreibung	Artikelnr.
Sileo Design 100 K1	Abluftventilator	8107429
Sileo Design 100 T K1	Abluftventilator	8107436
Sileo Design 100 H K1	Abluftventilator	8107443
Quatro C 100	Abluftventilator	8000065
Quatro C 100 T	Abluftventilator	8000119
Quatro C 100 H	Abluftventilator	8000072

Bestellinfo: Valeo2

Artikel	Beschreibung	Artikelnr.
Valeo2 AC Lüftermotor AC	Motor-Laufrad-mit Blende	8070167
Valeo2 EC Lüftermotor EC	Motor-Laufrad-mit Blende	8070174
Valeo2 30/60	Steuerbaustein ohne Vor- und Nachlaufzeit	8070181
Valeo2 30/60 T	Steuerbaustein 60 Sek. Vorlauf-/ 15 Min. Nachlaufzeit	8070198
Valeo2 30/60 ITR	Steuerbaustein mit Intervall und Nachlaufzeit	8070204
Valeo2 30/60 H mit Feuchtesensor	Steuerbaustein mit Feuchtesensor	8070211
Valeo2 EC H	Zusatzplatine mit Feuchtesensor	8070235
Valeo2 EC IR	Zusatzplatine mit Bewegungssensor	8086519

BLAUBERG Ventilatoren

Blauberg Ventilatoren GmbH
Stäblistraße 6 · D-81477 München
+49 89 785 08 088 · info@blaubergventilatoren.de
www.blaubergventilatoren.de

Technische Änderungen und Irrtümer vorbehalten.
Abbildungen und Angaben unverbindlich.
Artikelnr.: 2030004, 11/2025